HAMMER 1 SP CC8

Manuale d'uso

Rev. 1.00 ITA

Manuale d'uso

CE

Alberici®
CASH SOLUTIONS

Progettazione e produzione di sistemi di pagamento e accessori per macchine Gaming, Vending e Car-Wash

Via Cà Bianca, 421 - 40024
Castel San Pietro Terme (BO) - Italy

Tel.: +39.051.944300
Fax.: +39.051.944594

Web: www.alberici.net
E.mail: info@alberici.net

NOTA

Ogni possibile cura è stata posta nella redazione del presente manuale. Ciò nonostante, non è possibile garantire in ogni momento la corrispondenza assoluta delle descrizioni, in esso contenute, con le caratteristiche del prodotto.
La Alberici S.p.A. declina ogni e qualsivolglia responsabilità verso l'utilizzatore con riferimento a danni, perdite, o reclami di terze parti, conseguenti all'uso del prodotto o causate da errate interpretazioni del presente manuale.
Alberici S.p.A. si riserva il diritto di modificare, senza avviso, in qualunque modo qualunque parte del presente manuale.

SOMMARIO

1. CONTENUTO DELLA CONFEZIONE 4
2. DESCRIZIONE DEL PRODOTTO 4
3. IMBALLO E MOVIMENTAZIONE 6
4. DIMENSIONI 6
5. DENOMINAZIONE DELLE PARTI 7
6. INSTALLAZIONE 7
7. MESSA IN FUNZIONE 8
8. FUNZIONAMENTO 10
9. CONFIGURAZIONE 12
10. MESSAGGI 26
11. MANUTENZIONE 29
12. PULIZIA 32
13. SMALTIMENTO 34
14. CONDIZIONI DI GARANZIA 35
15. SERVIZIO AL CLIENTE 35

STORICO REVISIONI			
Revisione n°	**Data**	**Modifica**	**Note**
Creazione	09.04.15	Calco da Hammer1 CC2 con sostituzione Vega-RC con Vega-RC2	CCS v. 1.35

Gentile Cliente,

desideriamo ringraziarla e congratularci con Lei per la scelta del cambiamonete Hammer 1 CC8. Siamo certi che ne apprezzerà la qualità e le prestazioni. Il sistema funziona in protocollo cctalk, il noto standard di comunicazione seriale che garantisce precisione e sicurezza.

Legga attentamente il presente manuale per ottenere il massimo rendimento da questo prodotto.

1. Contenuto della confezione

La confezione contiene:

1. il Cambiamonete HAMMER 1 CC8 Alberici
2. 5 coppie di chiavi (tre coppie per i 3 sportelli, una coppia per lo sportellino monete, e una coppia per il Refill /Azzeramento del credito residuo)
3. il cavo di alimentazione, all'interno dello sportello inferiore
4. 6 chiavette RFID: Proprietario (nera), Gestore (bianca) Sub-Gestore (gialla), e tre chiavette Utente (rossa, verde, azzurra) (*)
5. tre bicchieri raccogli-monete (tondo, ottagonale, quadrato)
6. il manuale di installazione e uso (questo manuale)

Questo prodotto è stato imballato con la massima cura. Come precauzione, tuttavia, prima di firmare il documento di ritiro, vi preghiamo di aprire l'imballo e di verificare se il prodotto è stato danneggiato, o se presenta anomalie. In tal caso segnalatelo subito allo spedizioniere, facendogli trascrivere il reclamo sul documento di ricezione di cui vi richiede la firma.
Tutto il materiale d'imballo, incluso il bancale in legno, deve essere riciclato o smaltito in conformità alle leggi vigenti.

2. Descrizione del prodotto

2.1 Uso previsto

Il presente apparecchio permette il cambio di quantità di monete in banconote, e di banconote in monete. Se configurato tramite menu per funzionamento in modalità manuale, è anche possibile cambiare banconote in banconote più monete. Deve essere utilizzato in interni e fissato a parete. Consente di modificare un'ampia gamma di funzioni, e di controllare la contabilità degli incassi e degli esborsi effettuati, tramite accesso al menu dall'interno della macchina o, se l'apparecchio include il lettore opzionale ACS, tramite chiavetta elettronica; in questo secondo caso sono disponibili utili servizi supplementari.

2.2 Funzioni disponibili

- Cambio di banconote in monete di due o tre conii distinti, o in monete e banconote
- Cambio di monete in banconote di singolo taglio o di due diversi tagli
- Controllo della contabilità via display (con accesso dai pulsanti sulla scheda)
- Programmazione configurabile a menu (dai pulsanti sulla scatola della scheda)
- Controllo della contabilità tramite chiavetta elettronica (opzionale)
- Prelevamento di denaro con chiavetta RFID Proprietario (*)
- Caricamento credito e cambio credito in denaro su/da chiavetta RFID Utente se abilitata (*)

(*) solo se presente il lettore ACS di chiavette RFID

2.3 Dati Generali

Dimensioni:	260 mm (l) x 1600 mm (h) x 376 mm (p) [480 mm al piede]
Peso:	53 Kg
Alimentazione:	230 Vac - 50 Hz
Potenza nominale:	140 W max
Temperatura funzionamento:	0°C ÷ +50°C, umidità min. 20% max. 85% non condensata
Installazione:	a parete o a pavimento, in interni
Componenti del sistema:	
Alimentatore	Power switching 60 VA con filtro antidisturbi, e ventilato
Scheda controllo	CHANGEONE v. CCS ccTalk
Display	LCD blu 2 x 16 incorporato alla scheda ChangeOne
Lettore banconote	Jcm VEGA ccTalk (5 ÷100 €) con stacker (capacità: 300 banconote)
Erogatore banconote	Jcm VEGA-RC2 (capacità: 30+30 banconote)
Hopper contatore	HopperCD Evolution II Midi ccTalk con separatore CD2S
Hopper erogatore	Hopper Discriminator II Midi ccTalk (capacità: 1200 monete miste)
Lett. chiavette (opz.)	1 lettore cashless ACS ccTalk, con chiave Master e chiave Service (*)
Telecontrollo (opzionale)	Sistema GSM-GPRS Alberici (**)

☛ La valuta pre-impostata è l'Euro. Specificare se si deisdera una valuta differente prima dell'ordine.

(*) La chiavetta MASTER (nera) consente l'accesso a tutti i dati della contabilità, può azzerare i totali oltre che i parziali, modificare i codici PIN d'accesso, inizializzare le chiavette SERVICE e UTENTE, e caricare sulle prime un credito disponibile (scaricabile una volta sola e completamente). Inoltre permette di eseguire il Refill.
La chiavetta elettronica SERVICE (bianca) permette anch'essa di avviare la procedura di Refill, di azzerare il credito residuo di operazioni di cambio non concluse per mancanza di denaro, di consultare ed azzerare i dati della contabilità parziale, e di scaricare somme equivalenti ai crediti precaricati. Cfr. in particolare la sezione 8.5.

(**) Il sistema necessita di scheda SIM carica abilitata al traffico dati e di abbonamento al Portale ARGO, o di scheda SIM carica abilitata al traffico voce e messaggi. Si raccomanda l'uso di schede TIM o, in seconda opzione, WIND.

2.4 Norme di riferimento

In tutto il processo che ha condotto dalla progettazione alla commercializzazione di questa macchina, si è posta particolare attenzione alla conformità rispetto alle seguenti direttive e norme comunitarie:

2004/108/CE (ex 89/336/CEE)	Direttiva sulla compatibilità elettromagnetica (e successive modifiche)
2006/95/CE (ex 73/23/CEE)	Direttiva per gli apparecchi in bassa tensione
CEI EN 60335	Norma relativa alla Sicurezza delle apparecchiature elettriche e similari
CEI EN 55014	Norma relativa all'Immunità alle interferenze
CEI EN 61000-3-2 e 3-3	Norme relative alla Compatibilità Elettromagnetica

2.5 Precauzioni d'uso

1 - Attenersi alle istruzioni del presente manuale
2 - Togliere l'alimentazione prima di eseguire qualunque intervento di manutenzione
3 - Utilizzare la macchina nella gamma di temperature/umidità raccomandata
4 - Non esporre il cambiamonete, e soprattutto il frontalino del lettore di banconote, alla luce diretta del sole o alla luce incandescente (> 3000 Lux)
5 - Quando in uso in ambienti esposti a gas di scarico o fumo (di sigarette, ecc.), pulire e controllare i componenti ed in particolare i lettori di banconote ad intervalli frequenti e regolari.
6 - Evitare di esporre a polveri, a sabbia, a vapori chimici, all'acqua o altri liquidi o spray
7 - Installare preferibilmente in locali chiusi o comunque sotto pensilina.
8 - Pulire le superfici esterne con un panno asciutto o leggermente inumidito con alcohol
9 - I lettori di banconote potrebbero rifiutare (o incepparsi a causa di) banconote sporche, umide, macchiate, usurate, stracciate, bucate, sgualcite, incurvate, piegate, con angoli ripiegati, unte o contenenti corpi estranei (es. nastro adesivo).
10 - Pulire mensilmente i sensori dei lettori di banconote, e rimuovere la polvere di carta accumulatasi sulle rotelline di trascinamento, utilizzando un panno senza fili o un bastoncino cotonato. Non utilizzare alcohol o solventi od oggetti graffianti.

3. Imballo e movimentazione

Dopo il collaudo, l'apparecchio e i suoi accessori vengono accuratamente imballati e chiusi in involucri di cartone. Le scatole in cartone vengono poi poggiate su un bancale in legno, per ridurre al minimo i rischi di urti e colpi durante le operazioni di carico, trasporto, trasbordo, e scarico.

3.1 Ricevimento

Al ricevimento, impiegare un carrello elevatore o un transpallet manuale per spostare i colli.
Prima di firmare il documento di ritiro, aprire l'imballo e verificare se il prodotto è stato danneggiato nel trasporto. In tal caso segnalatelo immediatamente allo spedizioniere, facendogli trascrivere il reclamo sul documento di ricezione, prima di apporvi la vostra firma.
Nel caso sia necessario stivare l'apparecchio prima dell'installazione, abbiate cura di conservarlo all'interno del suo imballo, in un ambiente chiuso e comunque al riparo dagli agenti atmosferici.

3.2 Apertura dell'imballo

E' consigliabile sballare la macchina presso il luogo in cui deve essere installata.
Tagliare le reggette di contenimento (attenzione all' "effetto frusta").
Estrarre i punti di graffatura, e aprire la scatola di cartone. L'apparecchio è bloccato, all'interno dell'involucro, da distanziali posizionati su ciascuno spigolo; c'è quindi un'intercapedine di ca. 5 cm fra le lamiere e l'imballo. Fare comunque attenzione a non graffiare le superfici della macchina con gli eventuali arnesi utilizzati.
Estrarre il prodotto con attenzione, e posizionarlo in assetto verticale.
Tutto il materiale d'imballo, incluso il bancale in legno, deve essere riciclato o smaltito in conformità alle leggi vigenti.

4. Dimensioni

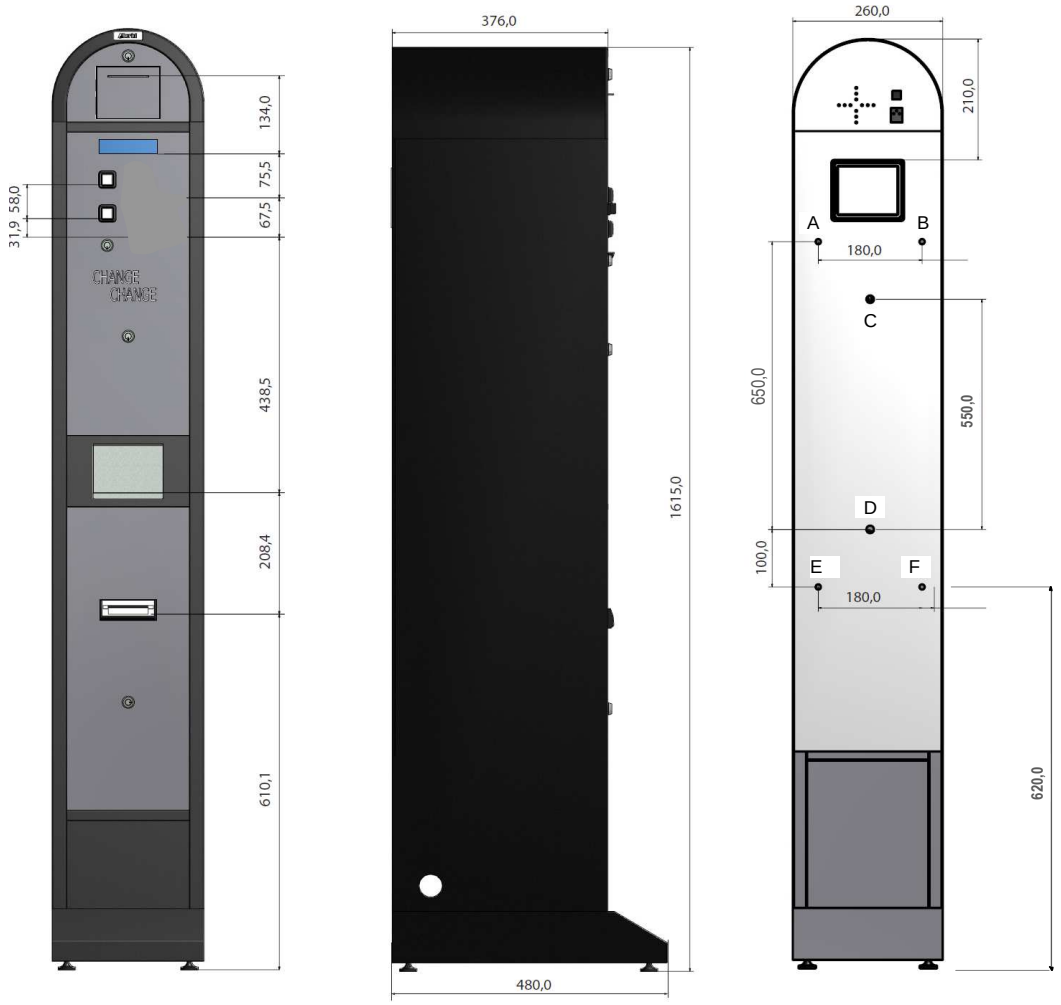

A, B, C, D, E, F =
Fori di fissaggio

Misure in mm

5. Denominazione delle parti

POS.	*COD. PRODOTTO*	*DESCRIZIONE*
A	AE-0804	Alimentatore MWP Power Switching
B	SH-1B21	Scheda ChangeOne CCS
C	AM-1511	1 x Serratura tubolare cod. misto
D	LED-0100	Barra a 5 led blu
E	HP-C737	HopperCD Evolution II Midi
F	AA-0307	Separatore CD2S x HopperCD Evolution
G	HP-C834	1 x Hopper Discriminator II ccTalk
I	LB-MC0E-0100	Lettore banconote VEGA ccTalk
J	AA-0210	Riciclatore VEGA-RC2 cctalk
K	AM-1509	2 x Serratura flat key cod. misto
L	AM-1507 *oppure* CH-BC00	1 x Serratura tubolare elettrica con molla, cod. misto o Lettore ACS chiavette RFID
M	AM-1520	1 x Serratura tubol. cod. misto 2 posizioni
N	PL-MK21-156H	2 x Pulsante luminoso miniatura quadrato mini connettore elettronico RGB 12 V

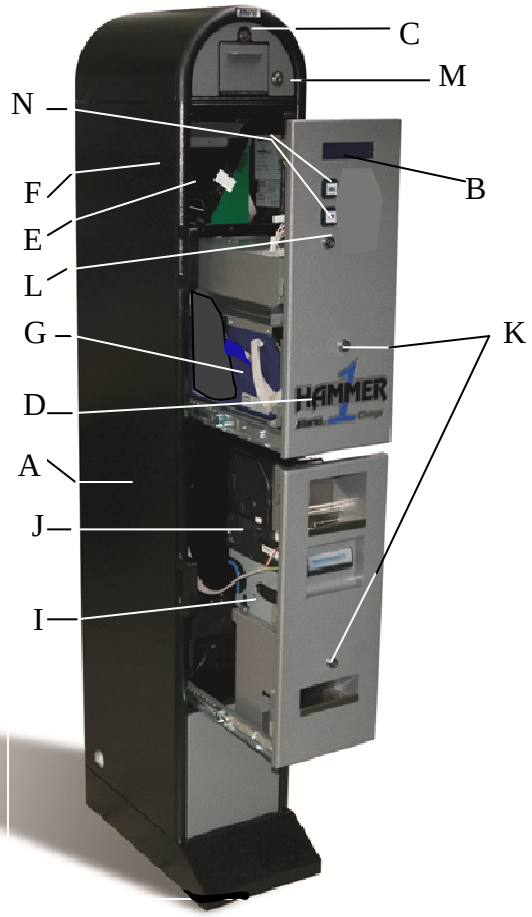

6. Installazione

6.1 Cautele e rischi connessi con le operazioni di posa in opera

L'installazione va eseguita da tecnici qualificati nello svolgimento delle attività di movimentazione, preparazione del sito e posizionamento, collegamento elettrico, e messa in opera.

Movimentare l'apparecchio in condizioni di sicurezza. Indossare guanti protettivi e calzature anti-infortunistiche. Evitare qualsiasi operazione che possa comportare perdita di stabilità, e di conseguenza rischi di investimento di persone o di schiacciamento di parti del corpo.

La linea di distribuzione elettrica non deve essere alimentata durante le operazioni di installazione. Per qualunque intervento successivo sulla macchina o su qualunque dei suoi componenti, scollegare l'alimentazione generale.
Spegnere la macchina, e ancor meglio togliere corrente alla linea, anche per eseguire le normali operazioni di manutenzione ordinaria.

Non modificare nessuno dei circuiti presenti nella macchina. Qualunque modifica potrebbe compromettere il funzionamento dei sistemi di sicurezza.

L'impianto elettrico che conduce l'alimentazione all'apparecchio deve ottemperare alle disposizioni di cui alla norma CEI 64-8/7. Dimensionare il cavo di distribuzione con le dovute tolleranze in rapporto all'assorbimento max dell'apparecchio.
In particolare il conduttore di messa a terra deve essere inderogabilmente conforme alle prescrizioni, e comunque avere sezione non inferiore ai limiti stabiliti dalla norma CEI 64-8/4.
Si raccomanda di porre la linea sotto la protezione di un interruttore differenziale di almeno 10A , per poter agevolmente togliere l'alimentazione caso di operazioni di manutenzione.

ATTENZIONE: E' INDISPENSABILE ASSICURARE IL CAMBIAMONETE AD UNA PARETE SOLIDA, UTILIZZANDO TASSELLI A ESPANSIONE. IN PRESENZA DI PARETI NON SICURE, FARE USO DELLA CONTROPIASTRA OPZIONALE ALBERICI AA-0103.

6.2 Posa in opera

Posizionare il cambiamonete, lasciando accessibile l'interruttore posto in alto sul retro.
Nel caso questo non fosse possibile, lasciare l'interruttore acceso, e collegare il cavo a una presa provvista a sua volta di interruttore di accensione e possibilmente di fusibile 1 A.
Fissare saldamente il cambiamonete alla parete mediante tasselli a espansione, attraverso i fori predisposti sul retro del mobile (vedere quote in figura sez. 4 Dimensioni).

Nel caso la parete non dia sufficienti garanzie di solidità, Alberici SpA offre in opzione la contropiastra murale AA-0103.

E' inoltre possibile vincolare la macchina al pavimento o alla base del muro, passando una catena nei fori presenti sul retro del piedistallo.

7. Messa in funzione

Collegare il cavo di alimentazione, e accendere l'interruttore.
Si avviano automaticamente l'autoconfigurazione ccTalk e il controllo dei componenti:

Configurazione in corso .....

Al termine, se tutte le periferiche sono regolarmente funzionanti, compare la schermata di attesa con il messaggio promozionale o di benvenuto (cfr.: 9.3.9 PUBBLICITA'):

CHANGE CHANGE
By Alberici

che si alterna con l'indicazione di quali valori di moneta e banconote verranno erogati:

EROGA MONETE DA
0,50 € 1,00 € 2,00 €

EROGA BANCONOTE
DA 20€ - 50€

Poiché all'interno non ci sono né monete né banconote, comparirà l'avviso:

EROGATORI
VUOTI

Bisogna perciò riempire gli erogatori di banconote e di monete, mediante la procedura di REFILL.

7.1 Riempimento erogatori (Refill)

Procedere come segue:

1) Se le banconote con cui desiderate cambiare le monete non sono da 20 € (valore predisposto di fabbrica), modificare il valore del taglio secondo le indicazioni della sez. 7.1.2 .
2) Inserire e azionare la chiave di Refill / Azzeramento del Credito Residuo: il display si predispone su **REFILL: Banconote** , e si accendono i due pulsanti SEL e OK.
   Se si attende per più di 30", la macchina interrompe la procedura e ritorna alla condizione di stand-by.
3) Il pulsante SEL permette di scegliere fra: Riempimento Banconote (solo Automatico), Riempimento Monete (Automatico), e Uscita dal menu. Premere il tasto OK:

   appare la schermata di inserimento delle banconote:

da	50€	20 €
N° Pz.	0	0

   Man mano che si inseriscono le banconote, il lettore le attribuisce al riciclatore corretto, e incrementa il numero relativo.

da	50€	20 €
N° Pz.	1	0

.....

da	50€	20 €
N° Pz.	7	0

.....

da	50€	20 €
N° Pz.	7	1

.....

Attenzione: le banconote in eccesso, usurate o male introdotte vengono

trasferite nella cassa delle lettore, senza essere conteggiate. Man mano che si introducono le banconote, viene mostrato l'importo progressivo accumulato.

I numeri presenti nella riga inferiore rappresentano la quantità di biglietti introdotti o presenti per ciascuna partizione. Il massimo contenuto in ciascun serbatoio è di 30 banconote. Quindi

il Riciclatore ospita una riserva massima di 30 + 30 biglietti in 2 tagli.

Premere il pulsante OK per passare al refill monete.

4) Si può scegliere di fare ora il Riempimento Automatico, versando monete dallo sportellino e facendo calcolare l'ammontare all'apparecchio, oppure di fare il Riempimento Manuale (cfr. sez. 9.3.12).

5) Col pulsante SEL scegliere **REFILL: Monete** premere OK: compare **Inserire Monete e Premere OK**

6) Aprire lo sportello sotto la cupola, e versare a più riprese nell'hopper contatore una adeguata quantità di monete, in conii da 0,50 e/o 1,00 e/o 2,00. Premendo OK, si avvia il conteggio:

Conteggio Monete in corso ..... contemporaneamente le monete vengono trasferite nell'hopper discriminatore, e al termine compare l'importo contato.

Se l'erogatore è pieno, appare l'avviso: **Serb. Monete pieno** e la macchina esce dal Refill restituendo le monete non contate.

7) Premere OK per visualizzare la quantità di banconote caricate nel Riciclatore e nell'hopper Erogatore: **REFILL: Totali** premere OK per ottenere il dettaglio:

Banc.:	nnnnn,00 €
Monete:	nnnn,nn €

La schermata ritorna a "Totali" se si preme OK, oppure autonomamente dopo alcuni secondi.

8) Dalla voce "Uscita" premere SEL, e poi OK per uscire dalla procedura di Refill:

il display mostra **Uscita Refill in corso .....** dopodiché si ritorna allo stand-by: **CHANGE CHANGE By Alberici**

NOTA: se, dopo il refill o durante il normale funzionamento, le monete negli hopper erogatori superano il livello di pieno, apparirà il messaggio: **Introdurre solo banconote**

Il cambiamonete è ora pronto per funzionare con le caratteristiche impostate di fabbrica. Consultare il manuale per variare tale configurazione o familiarizzare con le funzioni del menu.

Sugli apparecchi dotati del Lettore ACS di chiavette elettroniche, la chiave Master (nera) e la chiave Service (bianca) consentono di accedere a utili dati riservati, dall'interno del Menu di Refill. Vedere il dettaglio nelle sezioni 3.3 (Uso del lettore ACS) e 9.4 (Menu Riservato ai possessori della chiavetta Master).

7.2 Uso del lettore di chiavette elettroniche

Se l'apparecchio include il lettore ACS, attraverso questo è possibile usufruire di una utile serie di servizi accessori, ai quali sono differentemente abilitate le chiavette elettroniche:

OPERAZIONE	CHIAVETTA MASTER / PROPRIETARIO (NERA)	CHIAVETTA SERVIZIO / GESTORE (BIANCA)
1. Inizializzazione Chiavette Servizio e Utente	SI	NO
2. Caricamento Credito su Chiavette	SI	NO
3. Consultazione Dati Contabilità (totali e parziali)	SI	NO
4. Consultazione Dati Contabilità (solo parziali)	SI	SI
5. Azzeramento Dati Totali	SI	NO
6. Azzeramento Dati Parziali	SI	SI
7. Azzeramento del Credito Residuo	SI	SI
8. Accesso al Refill	SI	SI
9. Incasso del Credito presente in Chiavetta	SI	SI

Per le operazioni da *1* a *7*, vedere la sezione 9.12.
7. Azzeramento del Credito Residuo. Cfr. sezione 8.2.
8. Accesso al Refill. Cfr. sezione 7.
9. Incasso del Credito presente in Chiavetta.
La Chiavetta Master (nera) può caricare le Chiavette Service (bianca) con un credito convertibile in denaro fino a un massimo di 200 €.
Tale credito è scaricabile in un singolo evento e per intero.
Inserire la chiavetta; compare la domanda a fianco:

Premendo il tasto "SELEZIONA" si esce dal menu; premendo il tasto "OK" si ottiene l'erogazione dell'importo programmato sulla chiavetta.

La Chiavetta Master permette di inizializzare, impostare e identificare le Chiavette di Servizio. Per dare accesso a queste operazioni riservate, l'apparecchio richiede il codice PIN. Tale codice PIN è lo stesso presente nel menu dell'apparecchio, e il suo valore al ricevimento della macchina è 0000. Si raccomanda vivamente di cambiarlo, onde evitare che altri abbiano facile accesso alle funzioni riservate. In proposito, cfr. la sezione 9.3.11.

Quando si accede al menu di Contabilità con la Chiavetta Master, o a quello di Contabilità parziale con la Chiavetta di Servizio, i dati visualizzati vengono anche automaticamente scaricati sulla chiavetta. Ogni chiavetta può contenere fino a 10 scaricamenti, da uno o più apparecchi.
Mediante il software ACS di gestione da PC, è possibile identificare ciascuna chiavetta attribuendole un numero. E' inoltre possibile scaricare il contenuto della chiavetta, in modo da conservare, elaborare e gestire i dati raccolti.
Ogni apparecchio può essere anch'esso identificato da un 'Codice-macchina', fino ad un massimo di 255 apparecchi gestiti. Tale Codice-macchina va attribuito tramite il Menu Riservato, che si trova all'interno del menu di Refill (cfr. la sezione 9.4).
Quando alla chiavetta e all'apparecchio sono attribuiti rispettivamente il numero identificativo e il codice-macchina, tali dati compaiono sullo scontrino emesso dall'eventuale stampante, e tra i dati scaricati automaticamente dalla chiavetta.

8. Funzionamento

8.1 Modo di erogazione Automatico

CAMBIARE BANCONOTE IN MONETE: all'inserimento di una banconota, il display visualizza il taglio introdotto, e la scheda invia automaticamente agli Hopper il comando di pagamento, combinando i differenti conii presenti.
Infine il display visualizza l'importo inserito e l'importo erogato.

Inserito:	nnn,nn €
Erogato:	nnn,nn €

Nel caso in cui l'hopper erogatore si svuoti durante il cambio, l'erogatore di banconote prosegue il pagamento, purché l'importo del residuo sia uguale o maggiore del taglio disponibile.

CAMBIARE MONETE IN BANCONOTE: versare le monete in quantità massiva dallo sportellino, e premere OK: l'Hopper Evolution le controlla, ne calcola l'importo, e scarta gli eventuali corpi estranei e le monete non accettate tramite il separatore, restituendo gli uni e le altre nella vaschetta di raccolta. Il cambio in banconote avverrà a partire dal taglio più alto disponibile, senza richiedere ulteriori comandi da parte dell'Utente.

8.2 Modo di erogazione Manuale

CAMBIARE BANCONOTE IN MONETE: all'inserimento di una banconota, il display chiede di selezionare l'importo da cambiare. Ad es. si possono inserire 100 €, e richiedere il cambio di 60 €.

Selez.	Importo
in Monete	100.00 €

Tramite il pulsante SEL, stabilire l'importo da cambiare in monete: il valore di ogni pressione sul pulsante corrisponde al valore del taglio di banconote presente nell'erogatore, es. se ci sono banconote da 20 € il pulsante SEL proporrà in successione 20… poi 40… poi 60 €.

Selez. Importo	SEL	Selez. Importo	SEL	Selez. Importo	SEL	Selez. Importo
in Monete 100.00 €		in Monete 20.00 €		in Monete 40.00 €		in Monete 60.00 €

Premere ora il pulsante OK: la macchina eroga le monete, quindi restituisce il rimanente in banconote da 20 €. Infine il display visualizza l'importo inserito e quello erogato.

Inserito:	nnn,nn €
Erogato:	nnn,nn €

Nel caso in cui l'hopper erogatore si svuoti durante il cambio, la macchina può proseguire il pagamento con l'erogatore di banconote, se l'importo del residuo è uguale o maggiore del taglio disponibile. Attenzione: la macchina può cambiare banconote per un massimo di 195 € per volta, ma se se ne inseriscono esattamente per 100 €, avvia il cambio senza lasciarne introdurre altre.

CAMBIARE MONETE IN BANCONOTE: versare le monete in quantità massiva dallo sportellino e premere OK: l'Hopper Evolution, che riceve e controlla le monete, ne calcola l'importo, e scarta eventuali corpi estranei e le monete non accettate tramite il separatore, restituendo gli uni e le altre nella vaschetta di raccolta. Una volta terminati il calcolo e il trasferimento, la macchina mostra il totale introdotto, e chiede se si desidera l'erogazione del cambio, oppure se si vuole introdurre una carica di monete addizionale:

Introdurre:	OK
Erogare:	SEL

nel primo caso premere SEL, nel secondo premere OK. Il cambio in banconote avverrà a partire dal taglio più alto disponibile, senza richiedere ulteriori comandi da parte dell'Utente.

NOTA: Se gli erogatori sono pieni, appare l'avviso a fianco: e la macchina restituisce le monete non contate.

Serb. Monete pieno

GESTIRE IL CREDITO RESIDUO: *se il sistema non riesce a pagare l'intero importo richiesto, per insufficienza di monete negli erogatori, il display mantiene visualizzato il credito residuo e invita a inserire altro denaro. In alternativa, il Gestore può completare il pagamento manualmente, quindi inserire la chiave di cancellazione del credito residuo. Il credito verrà azzerato, e registrato nel menu di contabilità: cfr. "Totale Residuo Pagato …. €", in 9.3.4 VISUALIZZA CONTABILITÀ.*

9. Configurazione

9.1 Riserva di banconote del Riciclatore

E' possibile modificare i valori dei 2 tagli di banconote impostati nel riciclatore: 20 e 50 €. La riserva è di 30 banconote per ciascun taglio; è anche possibile settare il limite massimo di riempimento mediante la procedura illustrata in *9.3.6.3* ***Impostazione numero Max di banconote.***

9.2 Menu di configurazione

Il cambiamonete è predisposto per funzionare con la seguente configurazione:

Parametri Evolution / Discriminator [ccTalk]	€ 0.50 € 1.00 € 2.00 = ABILITATI
Parametri lettore banconote [ccTalk]	€ 5 …... € 100.00 = ABILITATI
Parametri erogatori banconote (riciclatori)	€ 20 - € 50 = ABILITATI

Se si apportano delle modifiche alla configurazione della scheda, sarà possibile in qualsiasi momento ritornare alla configurazione di default nella maniera seguente:
- premere simultaneamente i tre pulsanti della scheda (cfr. 9.3.1 NAVIGARE NEL MENU), quindi:
- utilizzare i pulsanti UP e DOWN per selezionare la voce ***RIPRISTINO CONFIGURAZIONE***, e
- premere OK; sul display comparirà il messaggio" Configurazioni ripristinate".

N.B.: il comando *RIPRISTINA IMPOSTAZIONI* ripristina anche il codice PIN di fabbrica (0000) e riporta a "by Alberici" il messaggio promozionale impostato.

9.3 Funzioni del Menu

9.3.1 NAVIGARE NEL MENU

Per accedere al menù, premere il tasto OK, che si trova sul retro della scheda. Per navigarlo, utilizzare il tasto + e il tasto - .

Scheda
Cambia-Cambia CCS
Vista posteriore

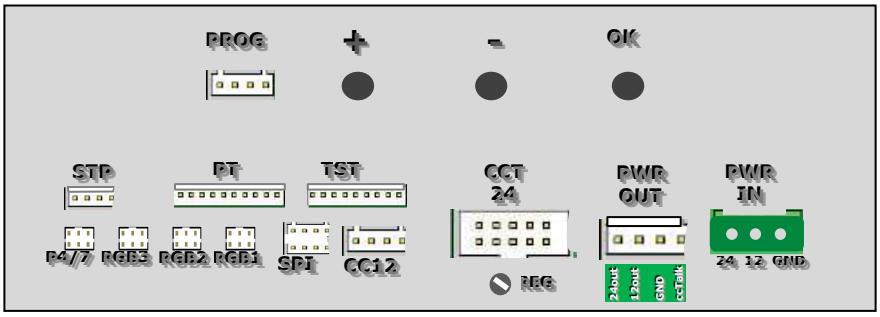

PWR IN
Pin 1. +24V
Pin 2. +12V
Pin 3. GND

[ALIMENTAZIONE]

CC12
Pin 1. DATA
Pin 2. GND
Pin 3. NC
Pin 4. +12 V

[LETTORE BANCONOTE]
[oppure a SCHEDA CONCENTRATORE]

CCT 24
Pin 1. DATI
Pin 4,8. GND
Pin 7,10. 24V
Pin 2,3,5,6,9. NC

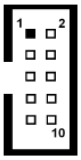

[HOPPERCD DISCRIMINATOR II]

[HOPPERCD EVOLUTION II]

PWR OUT
Pin 1. CCT
Pin 2. GND
Pin 3. +12V
Pin 4. +24 V

LETTORE BANCONOTE
[può anche essere usato per LETTORE ACS di CHIAVETTE RFID (12V)]

PT
Pin 1. MICRO 1 (N.O.)
Pin 2. LED 1 MICRO 2
Pin 3. MICRO 2 (N.O.)
Pin 4. LED 2 MICRO 2
Pin 5. NC
Pin 6. LED 1 MICRO 1
Pin 7. MICRO 3 = RESET CREDITO RESIDUO / REFILL
Pin 8. LED 2 MICRO 1
Pin 9. GND
Pin10. +12V

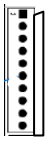

1 = Conferma

2 = Seleziona

[PULSANTI LUMINOSI]

3 = Chiave elettrica di Refill o Reset Credito

P 4/7
Pin 1. MICRO o CHIAVE > REFILL/RESET CREDITO
Pin 2. SENSORE LIVELLO HOPPER
Pin 3, 4, 6. NC
Pin 5. MICRO o CHIAVE > REFILL/RESET CREDITO

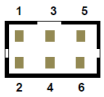

[REFILL/SENSORE LIVELLO HOPPER]

RGB 1,2,3
Pin 1. MICRO N.O.
Pin 2. LED R (rosso)
Pin 3. +12V
Pin 4. LED B (blu)
Pin 5. GND
Pin 6. LED G (verde)

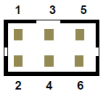

[PULSANTI LUMINOSI RGB: RGB1 = Conferma; RGB2 = Seleziona]

STP
Pin 1. GND
Pin 2. RX
Pin 3. TX
Pin 4. +12V

[collegamento eventuale STAMPANTE per scarico contabilità]

OK **pulsante di conferma selezione**
+ - **pulsanti navigazione nel menu; modifica cifre o lettere**
REG **trimmer per regolare l'intensità luminosa del display**

9.3.2 STRUTTURA DEL MENU

N.B.: L'ACCESSO AD ALCUNI SUB-MENÙ E PROTETTO DAL CODICE PIN.

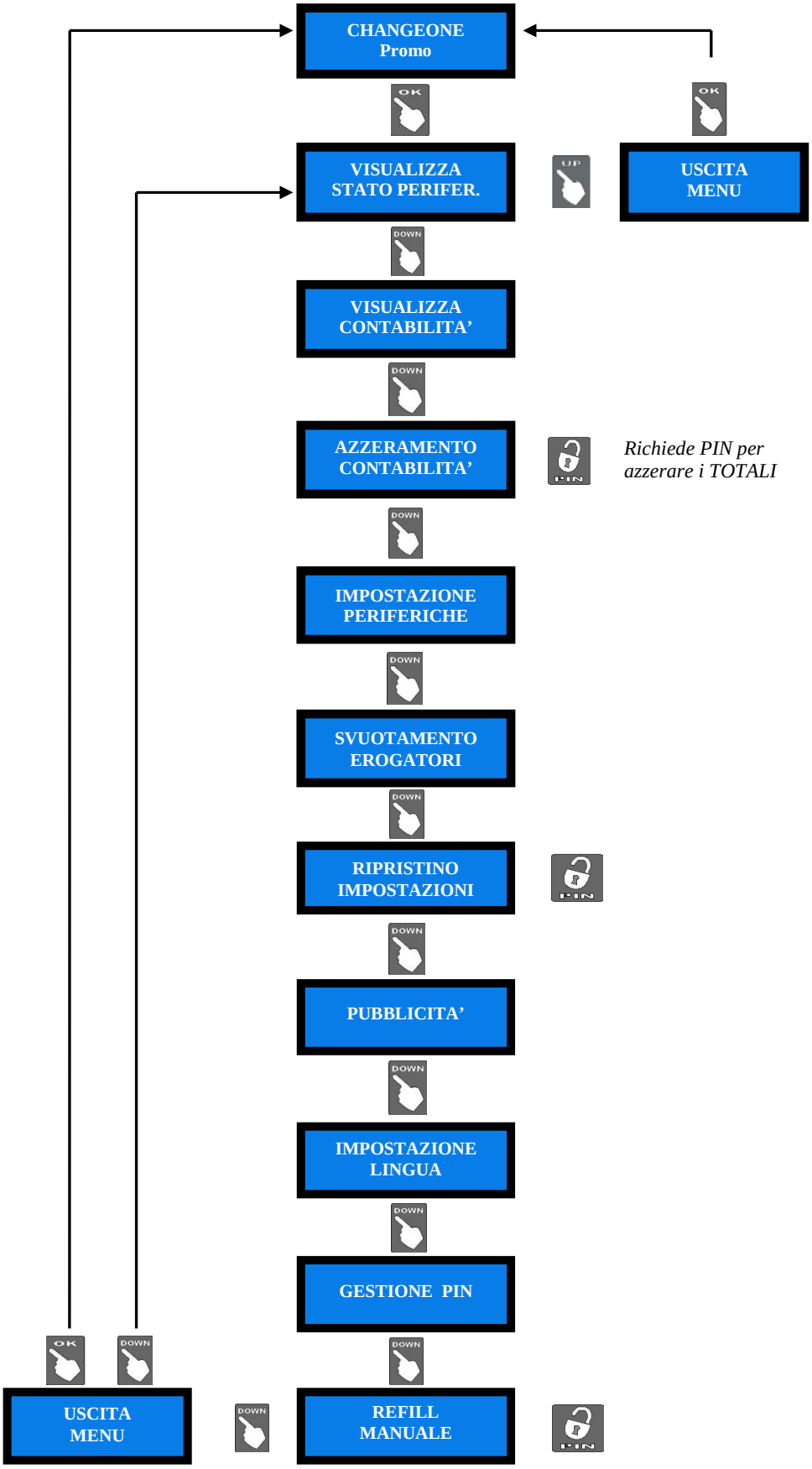

9.3.3 VISUALIZZA PERIFERICHE CCTALK

Questo comando permette di visualizzare lo stato delle periferiche del sistema, per esempio:

9.3.4 VISUALIZZA CONTABILITÀ

Questo menu permette di leggere i totali e i parziali dell'incassato, dell'erogato, dei crediti residui pagati manualmente, degli importi introdotti in refill, e degli ultimi parziali (IN e OUT) azzerati.

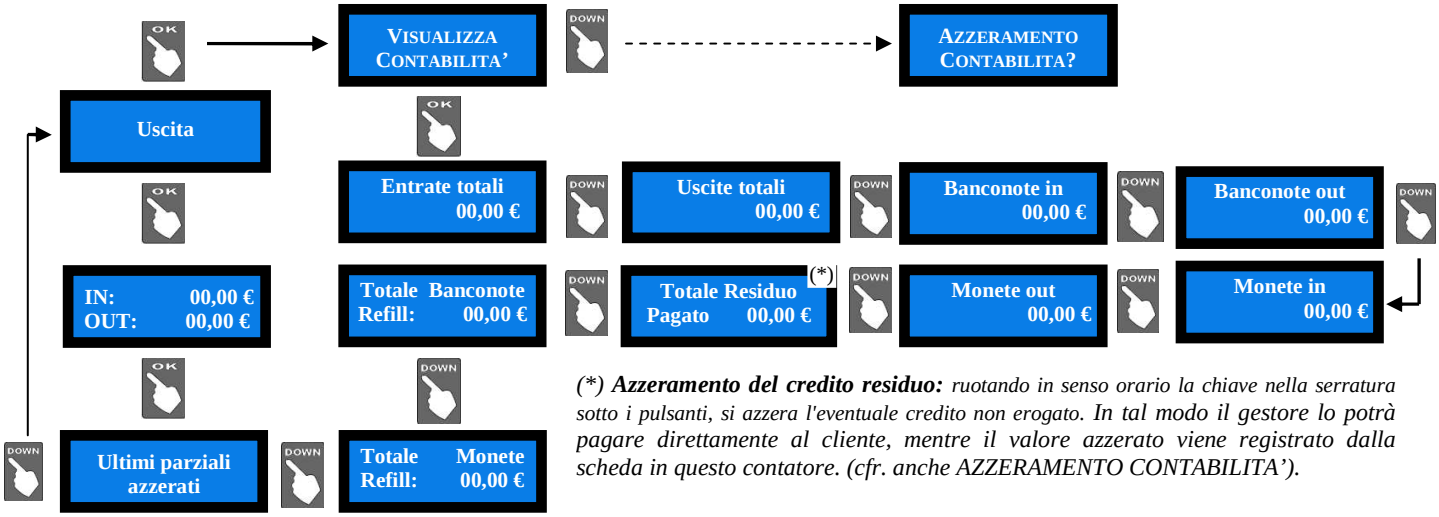

*(*) **Azzeramento del credito residuo:** ruotando in senso orario la chiave nella serratura sotto i pulsanti, si azzera l'eventuale credito non erogato. In tal modo il gestore lo potrà pagare direttamente al cliente, mentre il valore azzerato viene registrato dalla scheda in questo contatore. (cfr. anche AZZERAMENTO CONTABILITA').*

- Premere il pulsante OK: il display propone il valore delle Entrate totali (ammontare totale incassato). Premere il pulsante UP, e poi OK, se si desidera uscire dal menu CONTABILITA'.
- Da Entrate totali, premere il pulsante UP se si desidera visualizzare le Uscite totali.
- Da Uscite totali, continuare con il pulsante UP per continuare a navigare nel sottomenu.

Nota: quando si esegue un nuovo azzeramento dei parziali (cfr. 9.3.5 AZZERAMENTO CONTABILITÀ), la registrazione degli ultimi parziali azzerati viene sostituita dal valore appena cancellato (somma di banconote e monete, IN e OUT).

ULTIMO IMPORTO EROGATO: quando la macchina è in condizione di stand-by o di fuori servizio, si può consultare l'ultimo importo erogato, tenendo premuto il tasto SELECT per 4". Il messaggio resta visualizzato per 3".

9.3.5 AZZERAMENTO CONTABILITA'

Questa funzione consente di azzerare completamente le registrazioni di contabilità della macchina (erogato ed incassato). Per cancellare i totali registrati è necessario inserire il codice PIN.

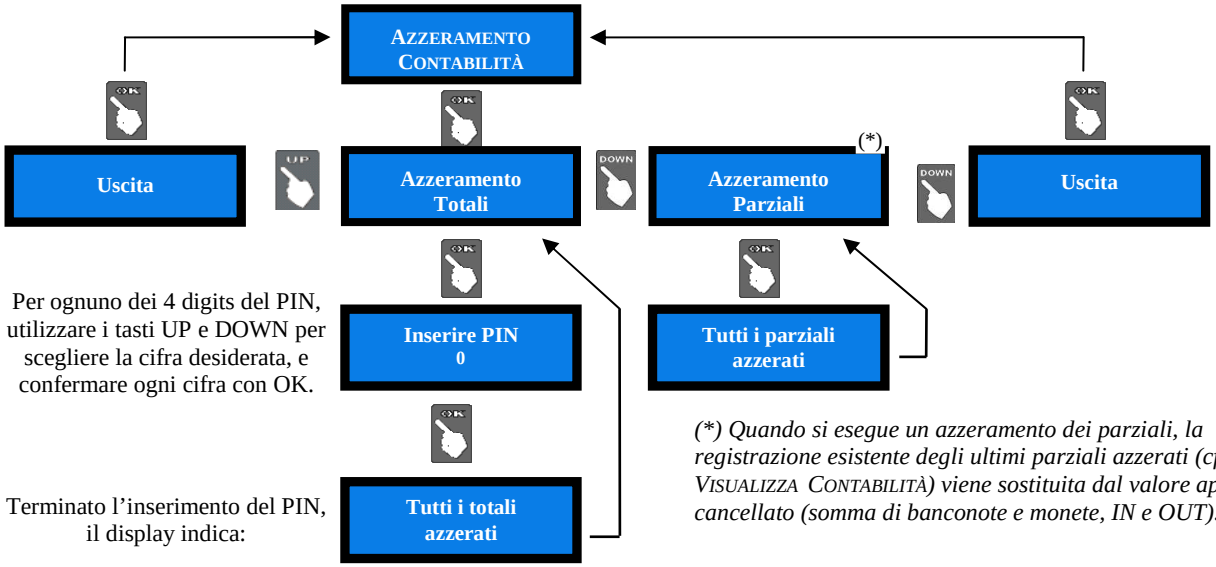

(*) Quando si esegue un azzeramento dei parziali, la registrazione esistente degli ultimi parziali azzerati (cfr. 9.3.4 VISUALIZZA CONTABILITÀ) viene sostituita dal valore appena cancellato (somma di banconote e monete, IN e OUT).

Azzeramento del credito residuo: ruotando in senso orario la chiave nella serratura sotto i pulsanti, si azzera l'eventuale credito non erogato. In tal modo il gestore lo potrà pagare direttamente al cliente, mentre il valore azzerato viene registrato dalla scheda nel contatore Totale Residuo Pagato (cfr. 9.3.4 VISUALIZZA CONTABILITÀ).

NOTA: se si azzerano i parziali, vengono azzerati anche tutti i dati registrati per il Refill.

9.3.6 IMPOSTAZIONI PERIFERICHE

Permette di configurare il lettore di banconote, il tipo di monete accettate ed erogabili, il livello massimo di banconote nei riciclatori, il modo di erogazione del cambio (automatico o manuale), le eventuali chiavette ACS, il codice identificativo della macchina, il livello minimo delle monete negli erogatori, e le funzioni relative al GSM/GPRS.

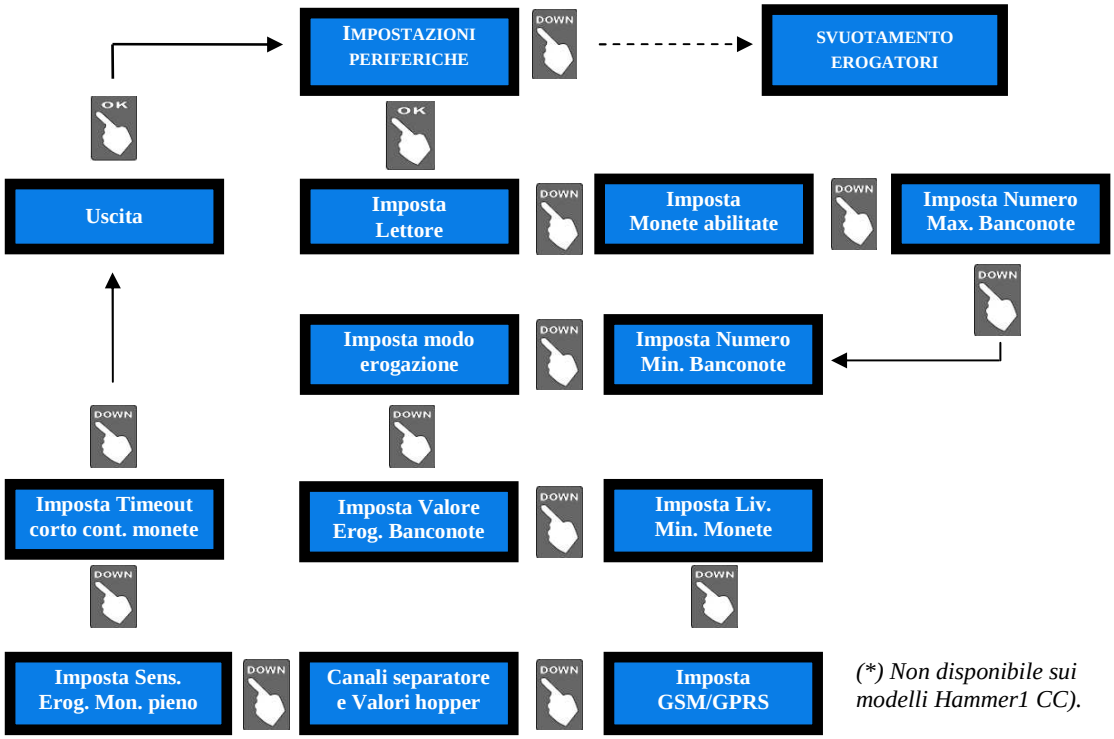

(*) Non disponibile sui modelli Hammer1 CC).

9.3.6.1 Impostazione del lettore di banconote

Nella procedura d'avvio la scheda rileva automaticamente la presenza del lettore di banconote. I tagli di banconote programmati all'interno del lettore (da 5 a 50 €) sono tutti abilitati. Si può scorrere fra i tagli disponibili utilizzando il tasto OK e modificare con UP o DOWN il valore da inibire. La sigla OK significa che il taglio è abilitato, quella NO significa che è inibito. Per modificare lo stato del taglio in oggetto, premere UP o DOWN, quindi OK: la sigla OK diventerà NO (o viceversa) ed il cursore lampeggiante passerà al taglio successivo.
Al termine della serie, il tasto OK riporta al menu IMPOSTA LETTORE.

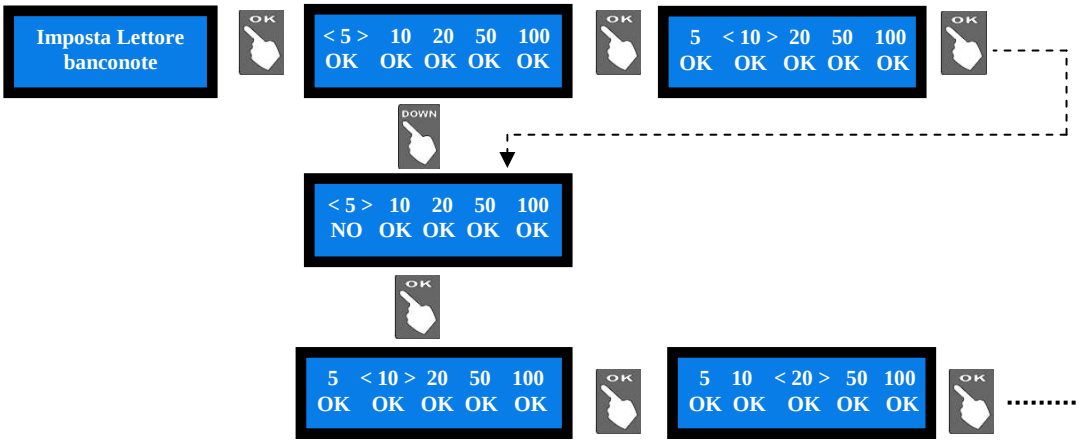

9.3.6.2 Impostazione delle monete abilitate all'accettazione e al pagamento

I conii di monete accettati (0,50 – 1,00 – 2,00 €) sono tutti abilitati. Si può scorrere fra i conii disponibili utilizzando il tasto OK e modificare con UP o DOWN il valore da inibire. La sigla OK significa che la moneta è abilitata, quella NO significa che è inibita. Per modificare lo stato del conio in oggetto, premere UP o DOWN, quindi OK: la sigla OK diventerà NO (o viceversa) ed il cursore lampeggiante passerà al conio successivo.
Al termine della serie, il tasto OK riporta al menu IMPOSTA MONETE ABILITATE.

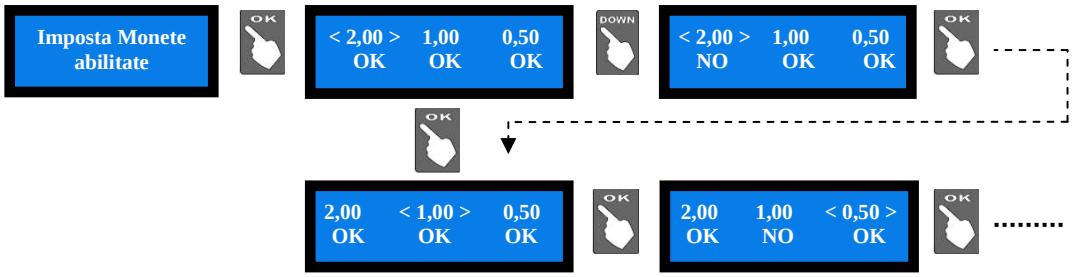

9.3.6.3 *Impostazione del numero Max. di banconote*

NOTA alle voci 9.3.6.3 / 4 / 6: se ci sono banconote nel riciclatore, bisogna prima rimuoverle. La scheda ne rileva la presenza e mostra l'avviso:

I due riciclatori tengono ciascuno 100 banconote. L'Operatore potrebbe però voler lasciare un valore più basso nell'apparecchio. Questa funzione lo mette in grado di farlo. Il display propone:

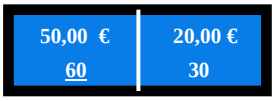

Premere OK per modificare il valore della prima casella, quindi utilizzare il tasto UP o quello DOWN fino a raggiungere il valore massimo che si desidera. Confermando con OK, il cursore passa alla seconda casella.
Terminato di impostare anche il valore di max. della seconda casella, il tasto OK avvia il salvataggio e ritorna alla sezione di menu. Premere DOWN per passare alla sezione successiva.

9.3.6.4 *Impostazione del modo erogazione*

Entrare nel menu con il tasto OK: appare la modalità di default per il cambio, ossia quella Automatica. Premere UP o DOWN per passare alla modalità Manuale. Confermare col tasto OK .

Per le differenze di funzionamento fra la modalità Automatica e la modalità Manuale, cfr. cap. 8.

9.3.6.5 *Impostazione dei valori nell'erogatore di banconote*

I valori dei 2 tagli di banconote preimpostati nel riciclatore sono 50 € e 20 €. Le altre combinazioni possibili sono 50 € - 10 €, e 20 € - 10 €.
Si può scorrere fra le combinazioni utilizzando i tasti UP/DOWN, e confermare con OK quella che si preferisce.

Attenzione che se si esegue tale modifica con banconote già presenti nei riciclatori, bisogna sostituirle con quelle corrispondenti.

Se si programma la scheda per erogare tagli da 10 €, è necessario montare nel riciclatore iPRO l'apposito adattatore.

9.3.6.6 *Inizializza Lettore cashless (solo se è presente il Lettore ACS di chiavette RFID)*

Premendo il tasto OK per la prima volta, viene richiesto di inizializzare il lettore ("Antenna").
Stabilire un codice PIN di 6 caratteri, annotarlo con cura e conservarlo in un luogo sicuro.
Introdurre la chiave Master (Proprietario = nera) e premere il tasto OK: viene richiesto di inserire il PIN. Inserire il PIN di 6 caratteri. Per ognuno dei 6 digits del PIN, utilizzare i tasti UP e DOWN per raggiungere la cifra desiderata, e confermare ogni cifra con OK.

Al termine, verrà richiesto di confermare il PIN appena inserito.
Reinserire perciò il PIN a 6 cifre: si avvia l'inizializzazione sia dell'antenna (Lettore) che della Chiavetta Master: finito il processo, compare il messaggio:

A questo punto, la scheda ripropone il sottomenu "Impostazione Periferiche".
Riposizionarsi su "Imposta Cashless", e premere il tasto OK per inizializzare le chiavette Gestore (Servizio = bianca) o le chiavette Utente (colorata). Viene richiesto il codice PIN a 4 cifre della scheda / macchina (cfr. sez. 9.3.10 Gestione Codice PIN).
Se invece si desidera creare un'altra chiavetta Master, va inserito il PIN a 6 cifre.

Sulle chiavette di Gestione (bianche) è possibile caricare un credito scaricabile in contanti, anche attraverso il menu riservato, accessibile con la chiave Master (nera) dal menu di Refill (cfr. la procedura nella sezione 9.4.5). Invece la chiavetta Utente (colorata) può essere caricata dall'Utente inserendola nel lettore, quindi introducendo l'importo in denaro che si desidera convertire in crediti.

Con la chiavetta Proprietario, è possibile inizializzare le Chiavette Gestore o Chiavette Utente, e caricare con credito le prime, anche attraverso il Menu Riservato (nel Menu Refill, cfr. sez. 9.4).

9.3.6.7 *Imposta Codice Macchina*

Questa funzione permette di attribuire all'apparecchio un codice macchina univoco, a scelta fra n° 0 e 255. Tale codice compare sulle registrazioni della contabilità, in modo da identificare a quale apparecchio si riferisce lo scontrino o il file memorizzato.
Definire il valore desiderato con il tasto UP; validarlo con OK.

9.3.6.8 *Imposta Livello Minimo Monete*

Questa funzione consente di stabilire l'importo al quale, quando si effettua lo svuotamento degli erogatori (sez. 9.3.7), tale svuotamento si arresta.

9.3.6.9 *Impostazione Interfaccia GSM/GPRS*

Premere OK per entrare nella serie dei settaggi disponibili:

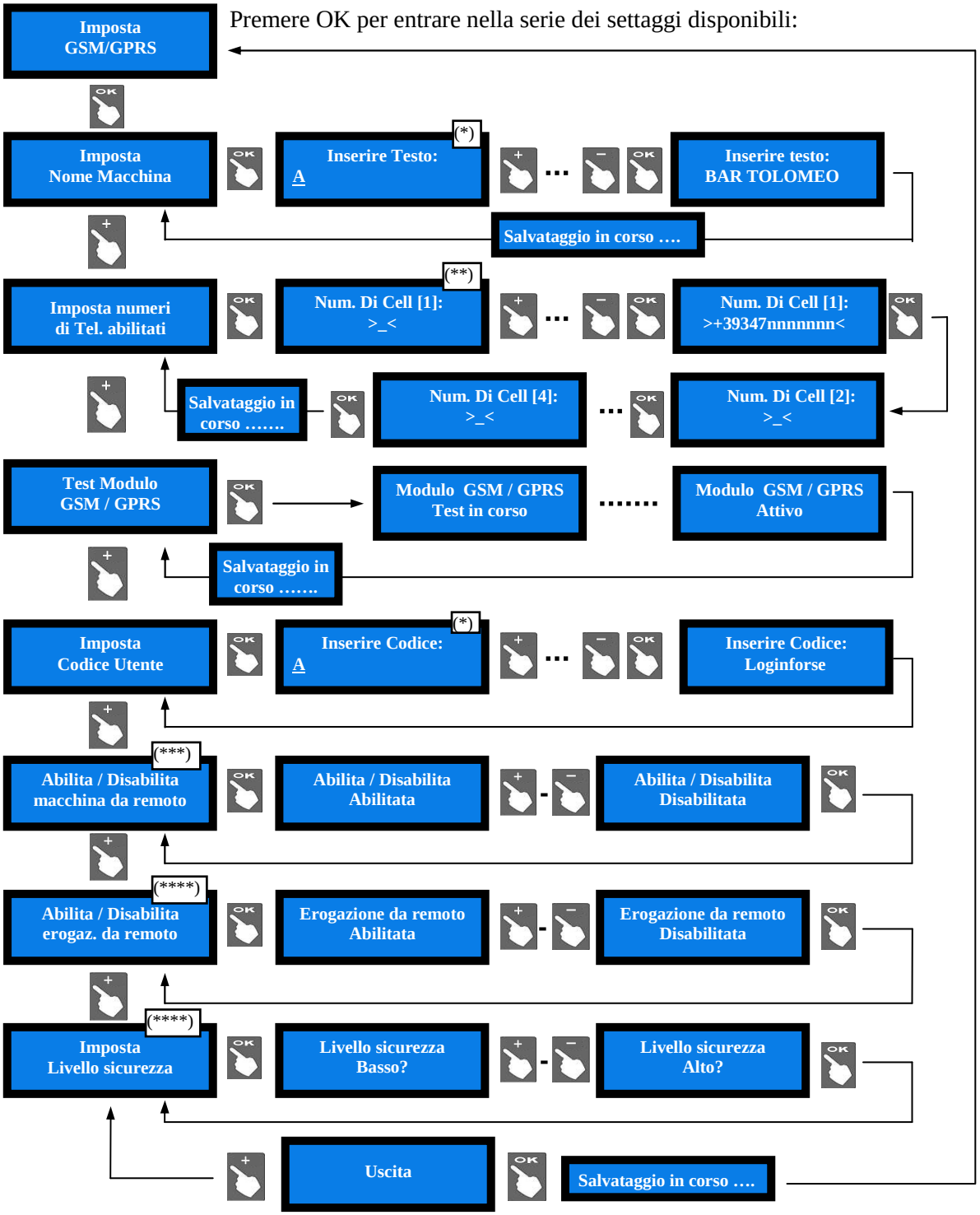

(*) Utilizzare i tasti + e – per individuare la lettera/cifra, e OK per confermarla; il cursore passerà automaticamente al carattere successivo. Sono disponibili 16 caratteri per il Nome macchina, e 10 per il Codice Utente. Dopo aver confermato l'ultimo carattere, il nome digitato viene salvato automaticamente.

(**) Utilizzare i tasti + e – per individuare la cifra, e OK per confermarla; il cursore passerà automaticamente al carattere successivo. Dopo aver confermato l'ultima cifra, confermare il numero digitato: viene proposto di inserire il secondo numero di cellulare, e infine il terzo.

(***) Quando è attivata l'Abilitazione da remoto, si può mettere la macchina fuori servizio inviando un testo SMS "CMD=OFF" da uno qualsiasi dei 3 telefoni cellulari abilitati. Per rimetterla in servizio, inviare"CMD=ON".

(****) Se è abilitata l'Erogazione da remoto, si può fare erogare un importo in € (o una quantità di gettoni) inviando, da uno qualsiasi dei 3 cellulari abilitati, il testo SMS "PAGA=n°:1234" (dove n° = valore, 1234 = combinazione desiderata di cifre eccettuato lo 0). L'Utente dovrà inserire la chiave di Refill nella macchina, e digitare sul display la password comunicatagli utilizzando i pulsanti SEL e OK.

N.B.: riempire comunque i quattro caratteri riservati alla password anche se è abilitato il Livello di sicurezza basso. Con il livello di sicurezza basso, la macchina paga automaticamente alla ricezione dell'SMS, senza bisogno di chiave di Refill né di inserire password.

9.3.6.10 *Imposta Sensore di pieno dell'Erogatore Monete*

Questa funzione consente di controllare il livello massimo monete sul sensore di pieno dell'hopper, oppure sulla sua estensione di capacità. In questa macchina deve essere settato su "Scheda".

9.3.6.11 *Imposta Time-out corto cont. mon.*

Questa funzione permette abbreviare il tempo che intercorre dalla fine del conteggio monete, eseguito dall'Hopper Evolution, all'inizio dell'erogazione del cambio.

9.3.6.12 *Uscita*

Premere OK per passare alla sezione successiva 9.3.7.

9.3.7 SVUOTAMENTO EROGATORI

Entrare nel menu con il tasto OK: appare il messaggio Svuota Banconote. Premere OK per trasferire allo stacker del lettore le banconote presenti nel Riciclatore, fino al livello minimo settato. Oppure premere DOWN per passare alle opzioni di svuotamento degli hopper, inclusa quella di svuotamento conservando la riserva dell'importo stabilito nella sezione 9.3.6.9:

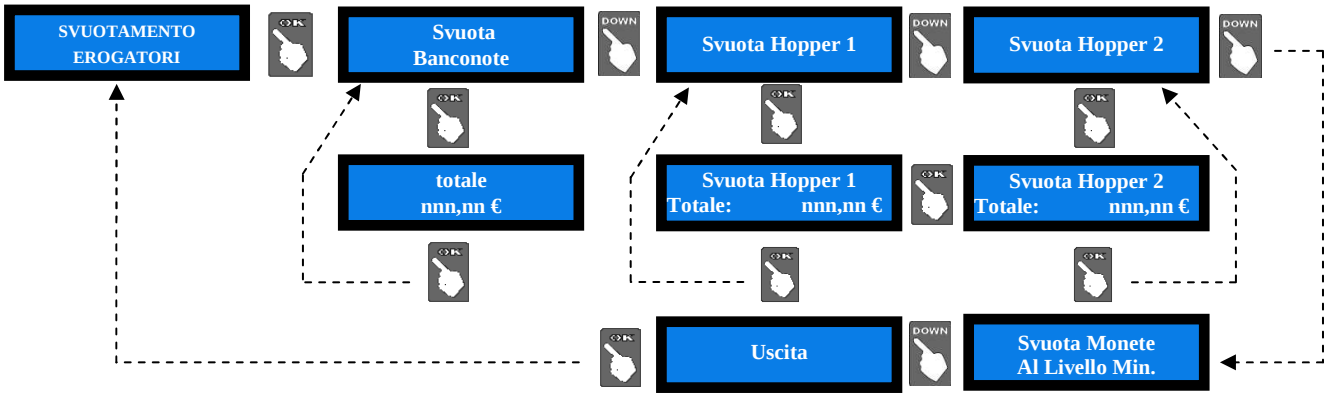

Al termine dell'operazione, la scheda comunica il valore erogato. Premere OK per tornare al Menu.

NOTA IMPORTANTE! *Usare sempre questa funzione automatica per svuotare gli erogatori di banconote, in quanto permette di mantenere allineata la Contabilità. Se per qualche ragione è necessario svuotare manualmente uno o entrambi i riciclatori, procedere nel modo seguente:*

1. *spegnere l'apparecchio e aprire il/i riciclatore/i;*
2. *togliere tutte le banconote rimaste, mai sola una parte;*
3. *riaccendere l'apparecchio, avviare la procedura di Refill con la relativa chiave, ed attendere l'uscita automatica.*

Questa procedura permette di aggiornare automaticamente lo stato della contabilità banconote.

9.3.8 RIPRISTINO IMPOSTAZIONI

Per accedere a questo menù è necessario inserire il codice PIN.

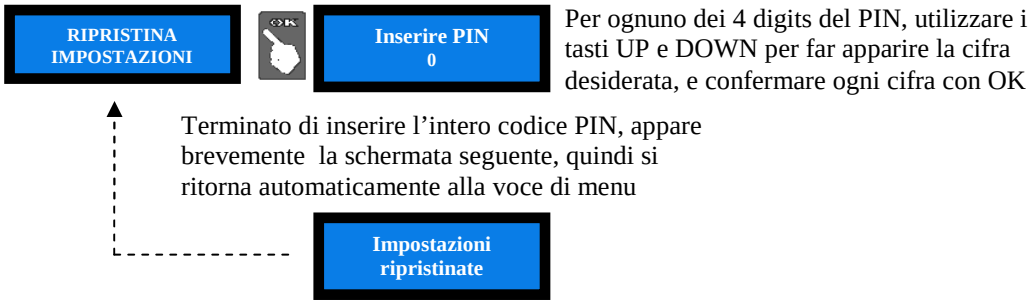

Se si inserisce il PIN sbagliato, viene visualizzato l'avviso: **PIN errato**

NOTA: in caso di ripristino della macchina, il sistema riassume la configurazione di default (cfr. 9.2 Menu di configurazione). Le registrazioni statistiche restano tuttavia in memoria. Il codice PIN verrà riportato all'impostazione di fabbrica: 0000.

9.3.9 PUBBLICITA'

Il cambiamonete offre la possibilità di impostare e modificare a piacere la scritta di presentazione che si desidera far apparire sul display.

Premendo il tasto OK, il cursore si dispone sul primo digit: con UP o DOWN, scegliere la lettera o cifra da inserire, e confermarla con il tasto OK. Il cursore si sposta al digit seguente. Alla conferma del digit n. 16, la scheda salva la stringa, che apparirà poi sulla schermata di benvenuto, e ripresenta il menu PUBBLICITA'.

9.3.10 IMPOSTAZIONE LINGUA

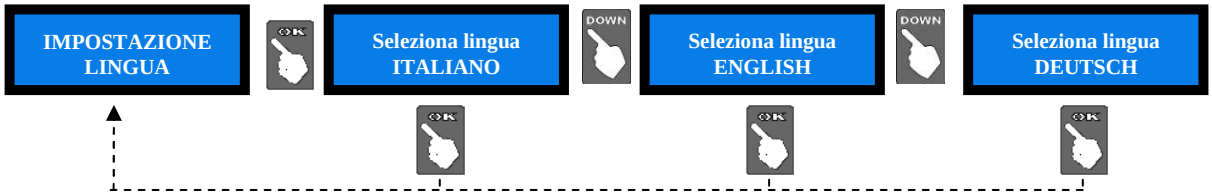

9.3.11 GESTIONE PIN

Il codice PIN permette di accedere ai menù sensibili della scheda di controllo.
Il PIN è composto da 4 cifre (ognuna da 0 a 9), la cui combinazione consente 10.000 varianti.
L'Utente dispone di 5 tentativi di inserimento; dopo il quinto tentativo errato, la scheda va in blocco di sicurezza. Per sbloccare il sistema, chiamare il Servizio Assistenza Alberici (tel. 051 944300), che fornirà le informazioni necessarie.

ATTENZIONE: il codice PIN di fabbrica é impostato a 0000

Il codice PIN serve per accedere ai seguenti menù sensibili:

MODIFICA PIN - AZZERAMENTO TOTALI - RIPRISTINO CONFIGURAZIONE

Per modificare il PIN esistente, premere OK, inserire il vecchio PIN da modificare utilizzando i tasti UP e DOWN per ogni cifra da impostare, e confermandola con OK. Una volta confermata la quarta cifra, confermare l'intero nuovo PIN ripremendo OK:

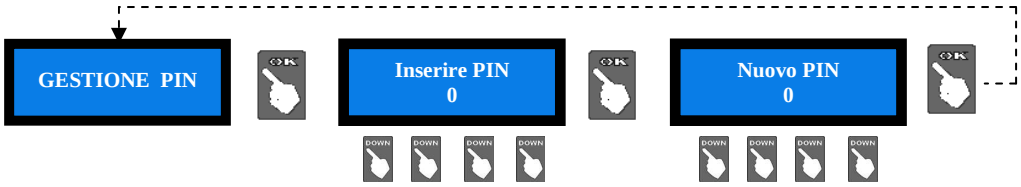

Nota bene: se si esegue RIPRISTINO CONFIGURAZIONE, il codice PIN torna al valore iniziale di fabbrica: 0000.

9.3.12 REFILL MANUALE

Per eseguire manualmente il Riempimento delle monete, in alternativa al Refill Automatico (cfr. sez. 7.1), premere il tasto OK: apparirà l'invito a confermare la scelta:

REFILL: Monete

Refill Manuale Monete:

Premere OK per confermare la scelta. Il display mostra il valore delle monete disponibili negli hopper erogatori:

Importo caricato: 100,00 €

Dopo averne calcolato l'importo, versare nel serbatoio degli erogatori di monete la quantità che si desidera caricare. Quindi utilizzare il pulsante UP per registrare il valore caricato: ad ogni pressione del pulsante UP corrisponde un incremento di 50 €, fino al limite massimo di 5000 €. Confermare con il pulsante OK.

Importo caricato: 550,00 €

E' ora possibile determinare a quale valore di svuotamento deve apparire l'avviso che la macchina è entrata "in riserva". Anche in questo caso, utilizzare il pulsante UP per modificare il limite. Al raggiungimento di tale soglia, i pulsanti della macchina si illuminano di colore rosso, per indicare che la macchina è entrata in riserva. Premere OK per confermare: compare l'invito a scegliere il riempimento banconote.

Avviso a: 50,00 €

Refill Manuale Banconote:

Premere OK per confermare ed ottenere la visualizzazione della maschera di caricamento.

50€	20 €
00	0

Contare il numero di pezzi del primo taglio (50€) che si desidera caricare. Se sono già presenti altri pezzi dello stesso taglio (in tal caso la schermata ne visualizza il numero), e sommarli al contato. Quindi aprire lo sportellino dei riciclatori (cfr. sez. 11.2), ed introdurre il mazzetto di banconote. Premere ripetutamente il tasto UP fino a visualizzare il totale dei pezzi ora presenti, ossia il totale contato (somma di quelli già contenuti e di quelli introdotti).

50€	20 €
44	0

Confermare col tasto OK. Se non si vuole riempire il secondo riciclatore, ripremere OK entro 8 secondi per memorizzare il valore inserito. Altrimenti:
Evidenziare col pulsante UP/DOWN il secondo erogatore (20€), premere OK, e ripetere anche per questo erogatore le operazioni descritte. Quindi, entro 8 secondi, ripremere per salvare.

NOTA: se si commette un errore, è sufficiente non premere OK e lasciare che il sistema abbandoni automaticamente la modifica, e ripristini così i valori presenti precedentemente.

9.3.13 USCITA MENU

Premere OK per riportare la scheda in assetto di stand-by.

USCITA MENU → **Uscita Menu in corso** → **CHANGEONE Promo**

9.4 MENU RISERVATO CHIAVETTA MASTER

Questo menu si trova all'interno del menu REFILL, ed è disponibile unicamente sugli apparecchi dotati di lettore opzionale per chiavetta elettronica.
E' accessibile soltanto al possessore della chiave Proprietario (Master = nera).

La chiavetta elettronica Master (nera, per il Proprietario), come quella Service (bianca, per il Gestore), permette di avviare la procedura di Refill, ma offre tra gli altri vantaggi quello di dare accesso a una serie di dati contabili e di controllo riservati, sempre all'interno del Menu di Refill.

Inserire la chiavetta Proprietario nel lettore: si illuminano di verde i due pulsanti 'SELEZIONA' e 'OK' (se se non si dà un comando entro 30", la macchina interrompe la procedura e ritorna alla condizione di stand-by) ,
ed appare l'invito a riempire l'erogatore di banconote:

Il pulsante SEL permette di scegliere fra: Riempimento Banconote, Riempimento Monete, Controllo giacenza banconote erogabili, Controllo Contabilità, Menu Riservato, e Uscita dal menu.

Col pulsante SEL avanzare fino a visualizzare: **MENU RISERVATO:** e premere il tasto

OK. All'interno di questa partizione, sono accessibili i seguenti dati:

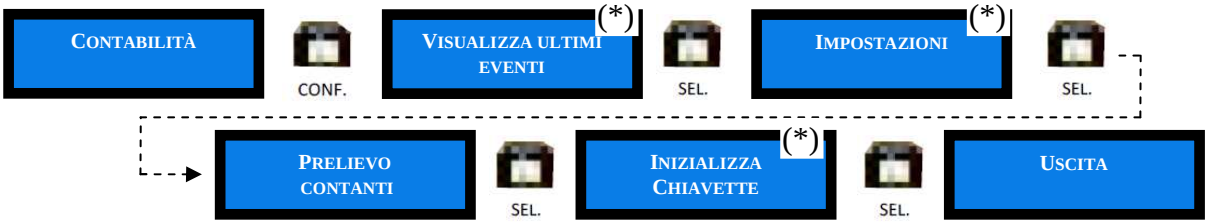

(*) NOTA BENE: le voci "VISUALIZZA ULTIMI EVENTI", "IMPOSTAZIONI" , e "INIZIALIZZA CHIAVETTE", compaiono esclusivamente se si usa la chiave Master (nera, per il Proprietario). Solo chi possiede questa chiave può creare chiavi Service (bianche, per il Gestore) o Utente (colorata) tramite la voce di Menu "INIZIALIZZA CHIAVETTE".

9.4.1 CONTABILITA'

9.4.1.1 VISUALIZZA CONTABILITA': il menu di visualizzazione della contabilità replica quello descritto nella sezione 9.3.4.

9.4.4.2 AZZERAMENTO: il menu di visualizzazione della contabilità replica quello descritto nella sezione 9.3.5. Per l'Azzeramento dei Totali è necessario inserire il PIN.

9.4.2 VISUALIZZA ULTIMI EVENTI (SOLO PER CHIAVETTA MASTER)

Questa sezione permette di visualizzare le ultime quattro operazioni di cambio (incasso ed uscita).

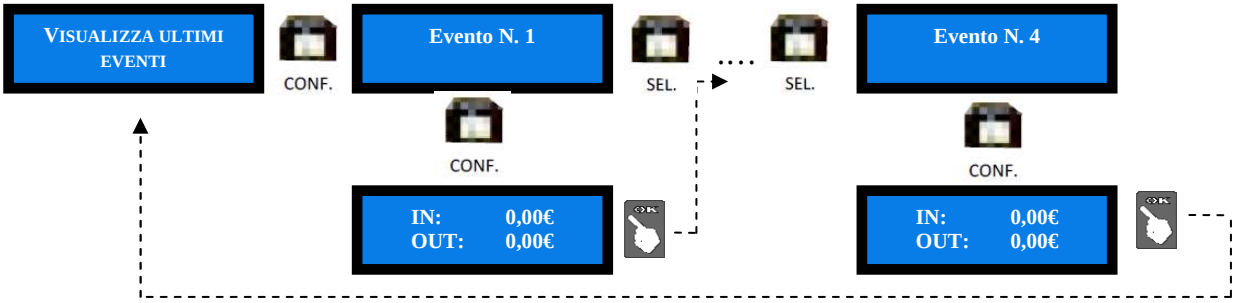

9.4.3 IMPOSTAZIONI (SOLO PER CHIAVETTA MASTER)

Questo sottomenu permette di programmare data, ora, e di attribuire all'apparecchio un codice macchina univoco, a scelta fra n° 0 e 255. Tale codice compare sulle registrazioni della contabilità, in modo da identificare a quale apparecchio si riferisce lo scontrino o il file memorizzato.

9.4.3.1 DATA E ORA: utilizzare il tasto SELEZIONA per aumentare giorno/mese/anno… ore/minuti, quindi convalidare ogni valore impostato con il tasto OK. La convalida del dato scelto comporta anche il passaggio al campo dati successivo.

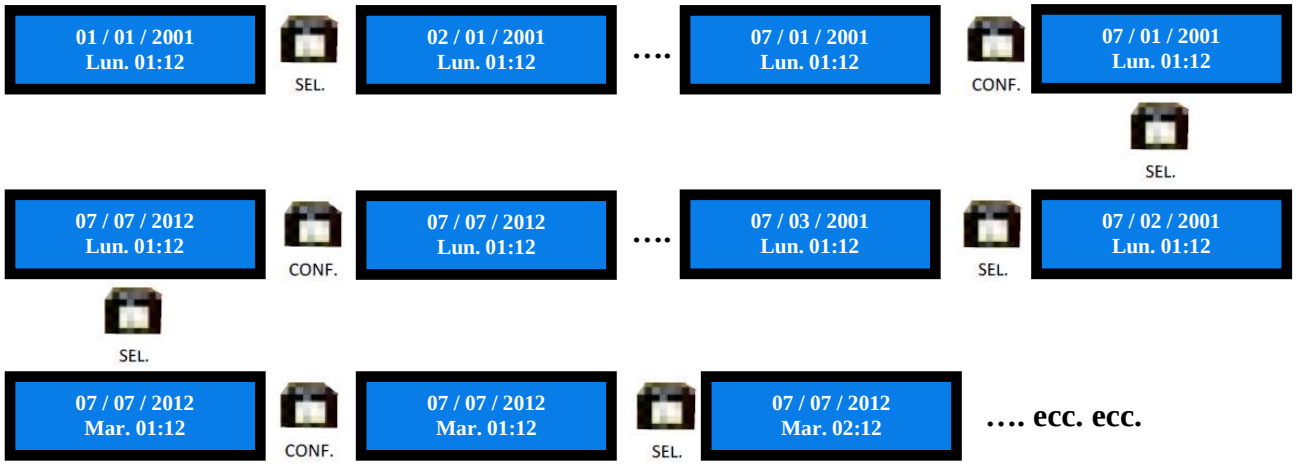

9.4.3.2 CODICE MACCHINA: definire il valore con SELEZIONA; validarlo con OK.

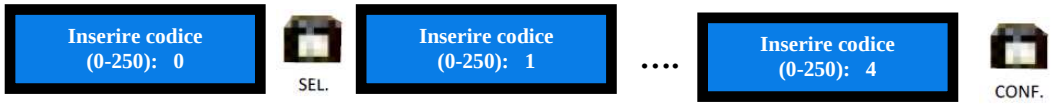

9.4.4 PRELIEVO DI CONTANTI

Permette al possessore di una chiavetta Master (nera) o di Servizio (bianca), se caricata con un dato credito (max. 200 €) dal possessore della Master, di prelevare l'intero importo presente sulla chiavetta. Questa voce di menu appare solo se l'apparecchio contiene denaro.
Col tasto SELEZIONA, scegliere che tipo di contante si desidera fra monete e banconote, e premere OK. Il display proporrà di scegliere da quale erogatore (taglio) si desidera il cambio:

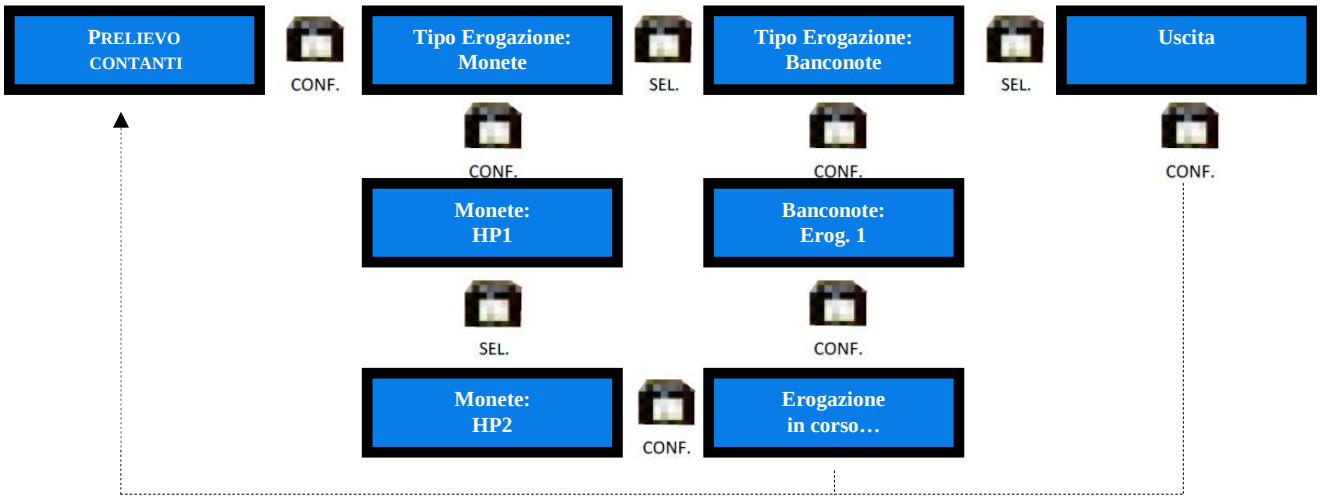

Se si sta usando una chiavetta Master, viene proposto di scegliere di cambiare una porzione soltanto (100€, o 200€, o 300€, o 400€) o l'intero importo presente, fino al massimo di 500€.

9.4.5 INIZIALIZZAZIONE CHIAVETTE (SOLO PER CHIAVETTA MASTER)

Permette di inizializzare le chiavette Gestore (opzione riservata esclusivamente al possessore della chiavetta Proprietario), Sub-Gestore, e Utente. Per accedere, è necessario inserire il PIN a 4 cifre. Se si inserisce una chiavetta non ancora inizializzata, il menu chiede di definire che tipo di chiavetta si vuole creare: Gestore (opzione riservata al solo Proprietario) , Sub-Gestore, o Utente:

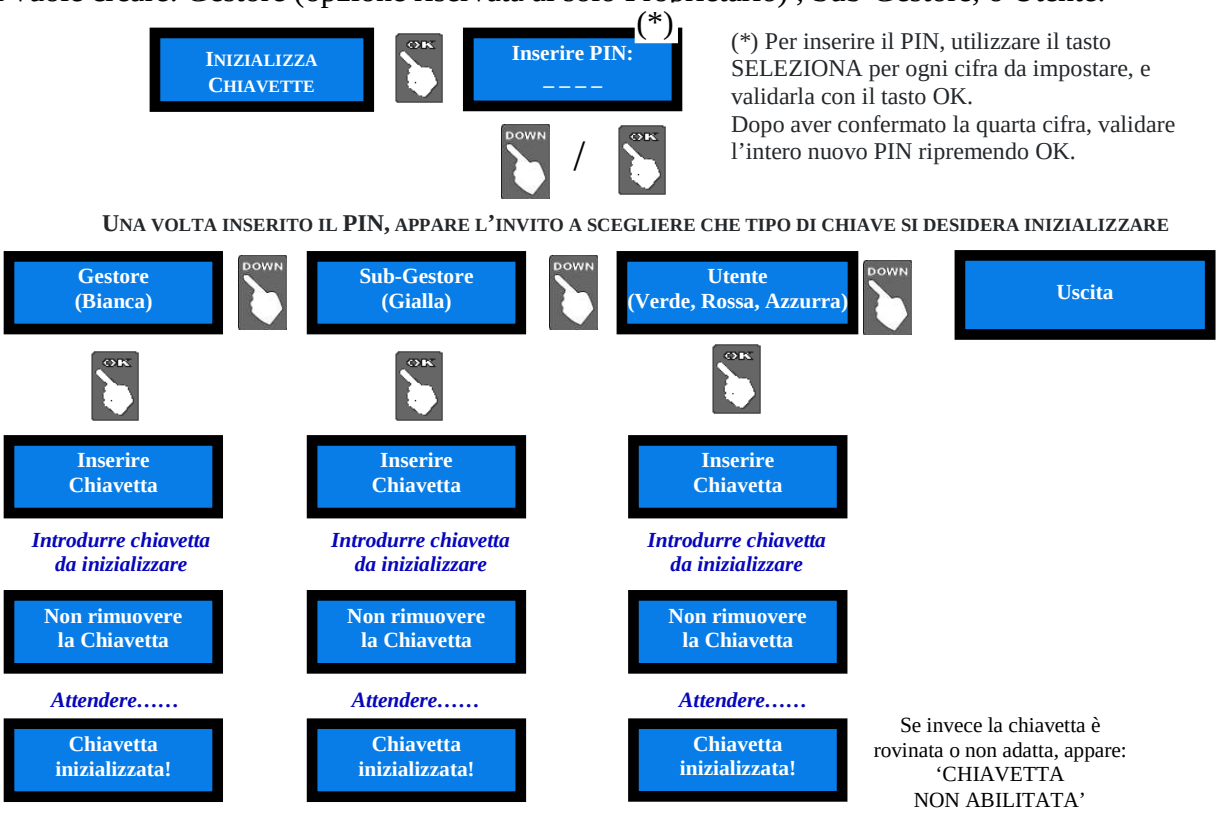

Estrarre la chiavetta, ripetere le operazioni per ogni chiavetta da inizializzare, e uscire dal menu.

9.4.6 ABILITA PRELIEVO DA CASHLESS (SOLO PER CHIAVETTA PROPRIETARIO)

Permette di abilitare le chiavette Utente a caricare credito, e a cambiare nuovamente in denaro il credito contenuto nella chiavetta.

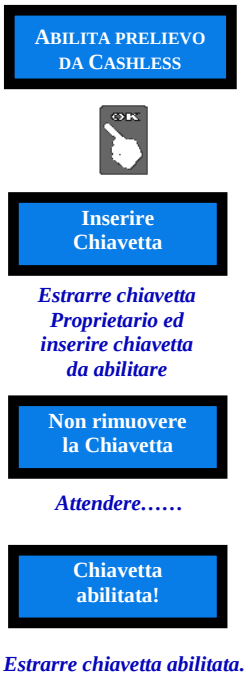

10. Messaggi

10.1 Messaggi a display

10.1.1 Anomalie:

Quando compare il messaggio:

CHANGEONE
FUORI SERVIZIO

viene anche visualizzata in alternanza la situazione del sistema. Ad es, la schermata scorrevole:

... GETTONIERA ...
... ASSENTE ....

NIERA .... LET
SENTE ... . IN ER

ORE ... . HOPPE
ORE .... PRESE

R N° 1... .... HOPPE
NTE .... PRESE

indica che:
la gettoniera non è collegata (normale),
il lettore di banconote è in errore,
l' hopper nr. 1 è regolarmente funzionante

I seguenti messaggi possono apparire all'accensione:

(PERIFERICA) PRESENTE — la periferica (lettore banconote, o Hopper , ecc.) è stata rilevata in sistema e funzionante

(PERIFERICA) ASSENTE — la periferica è prevista in sistema ma non è stata rilevata

(PERIFERICA) IN ERRORE — la periferica è stata rilevata in sistema ma è affetta da guasto

(PERIFERICA) NON SUPPORTATO — la periferica è rilevata ma non prevista dal sistema, quindi non funzionerà

(PERIFERICA) VUOTO — si riferisce allo stato dell'Hopper erogatore o dell'erogatore di banconote (Riciclatore). In contemporanea, comparirà il messaggio: **Introdurre solo monete/banconote**

BANCONOTA NON ABILITATA — la banconota introdotta è stata inibita

10.1.2 Credito residuo:

L'avviso **Credito residuo x €** in alternanza con **Inserito x €**
Credito insuff. significa che durante l'erogazione del cambio sono finite le monete. Inserire sufficiente denaro a raggiungere il valore della banconota erogabile. In alternativa, il Gestore può completare il pagamento manualmente, quindi inserire la chiave di cancellazione del credito residuo e girarla. Il credito visualizzato verrà azzerato, e simultaneamente registrato nel menu di contabilità: cfr. "Totale Residuo Pagato …. €", in 9.3.4 VISUALIZZA CONTABILITÀ.
Se l'avviso compare per mancanza contemporanea di banconote e di monete, è necessario completare il pagamento manualmente e azzerare la visualizzazione del credito residuo.

10.1.3 Alto tasso di monete invalide:

Quando il segnale **!** compare nell'angolo in basso a destra del display, significa che l'hopper erogatore sta rilevando una quantità impropria di monete non riconoscibili. Le cause di questo evento possono essere due: o ci sono molte monete non accettabili nell'hopper erogatore, oppure i suoi sensori sono sporchi e richiedono di essere puliti. Procedere in questo modo:

CHANGE CHANGE
by Alberici !

accedere al menu **SVUOTAMENTO EROGATORI** **Svuota Monete Non Ricon. HP1 (HP2)** (questa opzione è disponibile unicamente se e quando è presente il segnale **!**)

Premere nuovamente OK per espellere le monete invalide dall'hopper selezionato, e controllarle. Se le monete espulse sono valide, spegnere la macchina, smontare gli hopper, sollevarne lo scivolo, e soffiare aria compressa sui dischi, sulle finestrelle dei sensori (visibili attraverso i fori portamoneta), e dalla feritoia di erogazione.

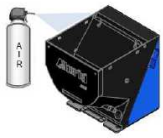

Nota: terminato lo svuotamento delle monete non riconosciute, il menu ripropone il normale comando: **Svuota Hopper 1**

10.1.4 Cod. RI (Scheda Change-Change in blocco)

Se viene visualizzato questo messaggio, all'avvio o durante il funzionamento, premere simultaneamente per almeno 5 secondi i tre tasti (OK, UP e DOWN) a bordo della scheda. Questa operazione ripristina i valori di default: sarà quindi necessario riconfigurare il sistema. Nel caso in cui il codice RI venga visualizzato nuovamente dopo aver effettuato tale operazione, significa che la EPROM è fuori uso. Sarà perciò necessario sostituire la scheda.

10.2 Messaggi del lettore di banconote

Durante il funzionamento, gran parte delle eventuali anomalie viene segnalata dalle combinazioni dei 7 led a bordo. Per cancellare l'indicazione di errore, premere il pulsante A per più di 3 secondi: il dispositivo tornerà al normale stato operativo, se si tratta di una condizione accidentale.

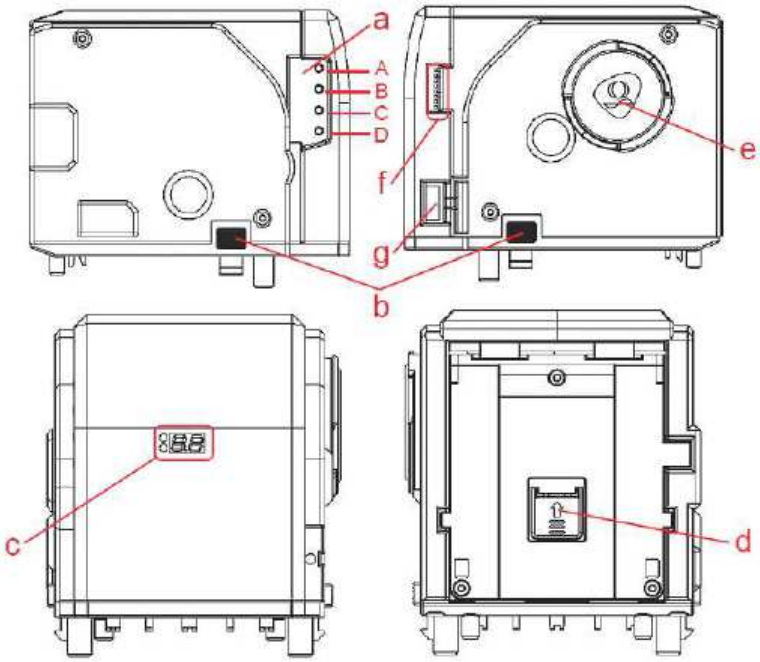

a) Descrizione dei pulsanti di funzione:
A Cambia display
B Erogazione
C Reset
D Recupero

b) Sblocchi di aggancio e sgancio
c) Display a LED verdi e rossi
d) Pomello apertura/chiusura posteriore
e) Pomello coperchio manutenzione
f) Banco DipSwitch
g) Presa cavo collegamento

CODICI E CAUSE DI ERRORE

Codice errore	Cause dell'errore
04	Il nastro trasportatore è rotto o lasco
06	Problema al motore
09	Coperchio posteriore aperto
10	Errore EEPROM
11 / 12 / 13 / 14	Banconota bloccata sul percorso verso/da serbatoio
16 / 20	Banconota o banconote incastrate nel riciclatore
17 / 21	Banconota o banconote incastrate nel lettore (o banconota ecedente i 200 mm)
23	Banconota o banconote incastrate nel deviatore del riciclatore
24	Banconota o banconote incastrate sul sensore dell'escrow (deposito)

NOTA: quando una banconota in erogazione resta su uno dei sensori (Ingresso, Validazione, Deposito, Deflettore di riciclo, Ingresso impilatore, o Presenza Stacker), essa verrà conteggiata come una banconota correttamente erogata.

NOTA: se il riciclatore riceve un comando di erogazione emesso dalla scheda della macchina , o conseguente alla pressione del tasto B sul Vega, o se l'alimentazione viene a mancare prima che inizi il processo fisico di erogazione della banconota, tale banconota verrà conteggiata come correttamente erogata.

11. Manutenzione

ATTENZIONE! Spegnere il cambiamonete prima di qualunque operazione.

11.1 Rimozione dello sportello superiore

Per comodità di servizio (ad es. per lavorare agevolmente sui componenti) o di accesso (ad es. per smontare l'alimentatore della macchina), è possibile togliere lo sportello dal telaio.

a) Per smontare lo sportello, agire come di seguito indicato:

1. Spegnere l'alimentazione della macchina.
2. Aprire lo sportello superiore e tirarlo completamente verso l'esterno.
3. Individuare il connettore 12 poli (con cavo 6 fili) sull'angolo in fondo a destra del ripiano sportello. Cfr. fig. B.
4. Staccare il connettore superiore dalla presa inferiore.
5. Sulle slitte di scorrimento dello sportello, individuare le viti di bloccaggio (due per parte). Cfr. fig. A. Svitarle e rimuoverle.
6. Sollevare lo sportello di ca. 3 cm e, una volta svincolati i perni dalle sedi sul piano di supporto, estrarre lo sportello.

Fig. A

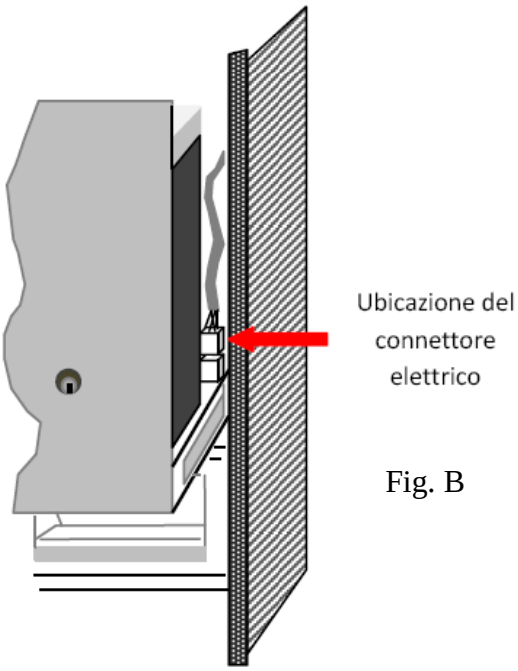

Fig. B

b) Per rimontare lo sportello, agire come di seg

1. Posizionare lo sportello sopra il piano di supporto, facendo combaciare i perni con le rispettive sedi.
2. Collegare il cavo con connettore 12 poli sulla presa inferiore, nell'angolo in fondo a destra del ripiano.
3. Appoggiare lo sportello sul piano, e fissarlo serrando bene le viti.
4. Spingere lo sportello superiore nella sua naturale posizione all'interno della macchina.
5. Accendere l'alimentazione e provare il funzionamento.

11.2 Inceppamenti nel lettore di banconote

- *Prelievo delle banconote dall'impilatore*

1. Estrarre l'impilatore tirando dalla maniglia.
2. Ruotare il pomello di chiusura in senso anti-orario e aprire lo sportellino
3. estrarre le banconote

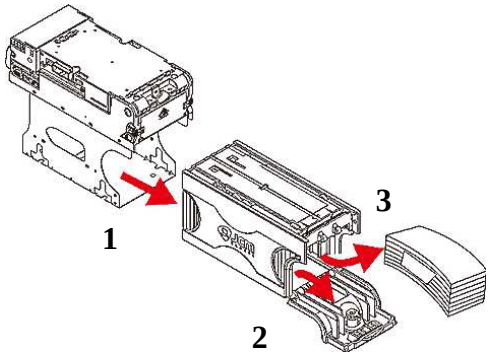

- *Inceppamenti di banconote nel lettore*

1. Non alimentare il lettore durante questa operazione.
2. Aprire lo sportellino superiore premendo i pulsanti di ritenuta A.
3. Rimuovere lo sportellino del rullo premendo i pulsanti di sblocco B.
4. Ruotare il pomello di chiusura C per accedere alla banconota inceppata
5. Estrarre la banconota inceppata, o eventuali altri oggetti incastrati.

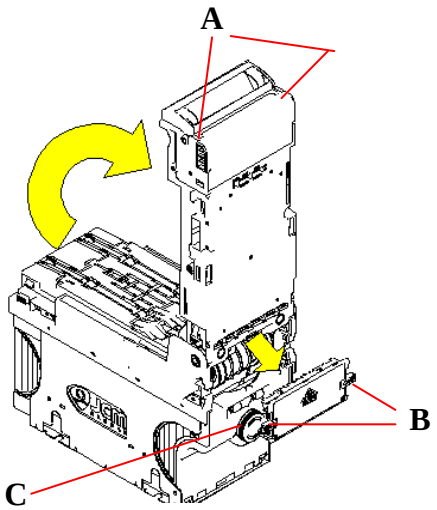

- *Inceppamenti di banconote nell'impilatore (stacker)*

1. Non alimentare il lettore durante questa operazione.
2. Estrarre l'impilatore tirando dalla maniglia.
3. Ruotare l'ingranaggio di trascinamento banconota dell'impilatore nella direzione utile a far fuoriuscire la banconota.

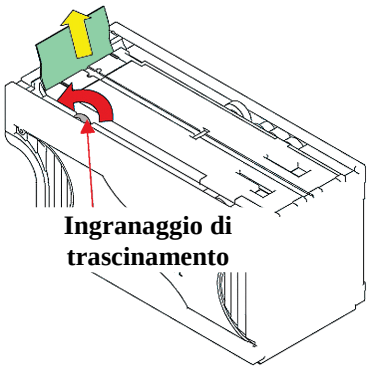

11.3 Inceppamenti nel Riciclatore

1. Non alimentare il lettore durante questa operazione.

2. Premere verso l'alto il pulsante di sblocco a.

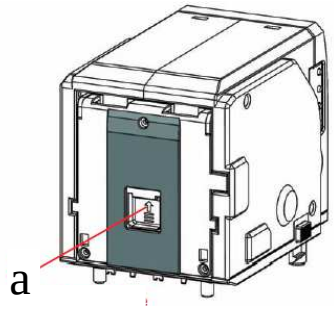

3. Aprire lo sportellino b.

4. Estrarre la banconota inceppata, o eventuali altri oggetti incastrati.

ATTENZIONE! Non riutilizzare nel Riciclatore la banconota estratta!

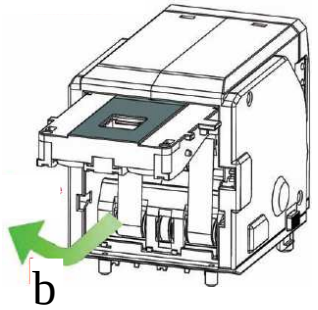

- *Se la banconota inceppata non è raggiungibile dallo sportellino:*

1. Ruotare verso sinistra il tappo della manopola di sblocco (c) e rimuoverlo.

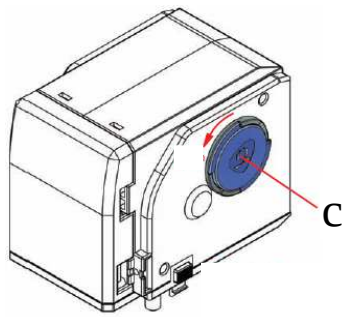

2. Ruotare la manopola (d) in senso antiorario per far uscire la banconota dalla bocchetta, oppure ruotarla in senso orario per farla passare nell'impilatore del lettore.

ATTENZIONE!: se non ci sono più banconote nel Riciclatore, non ruotare più la manopola in senso antiorario! Questa azione potrebbe provocare il riavvolgimento delle cinghie in direzione sbagliata, con grave impedimento della funzionalità.

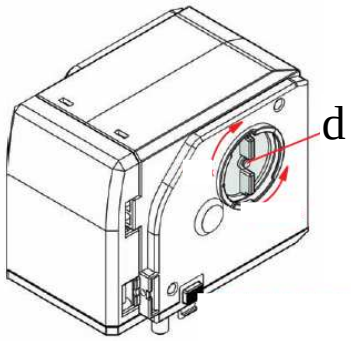

NOTA: una volta estratta la/le banconota/e inceppata/e, se si desidera togliere tutte le banconote dal serbatoio, utilizzare l'apposita funzione di menu. Si raccomanda di non eseguire questo svuotamento mediante la manopola di sblocco.

12. Pulizia

ATTENZIONE: *non usare solventi organici (es. diluente, essenza di trementina, acido citrico o benzina), né all'interno né all'esterno del lettore di banconote.*

12.1 Pulizia degli hopper contatori ed erogatori

E' importante pulire periodicamente i dischi dell'hopper contatore e dell'hopper erogatore, per evitare che l'accumulo di sporcizia possa falsare il corretto riconoscimento delle monete provocando erogazioni errate in eccesso o in difetto.

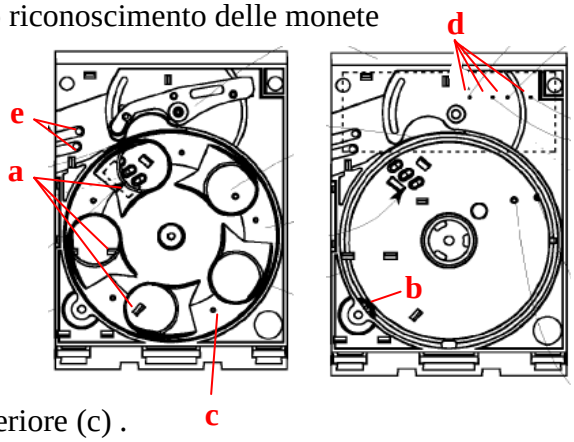

Eseguire la pulizia come segue:

1. Sollevare l'alettone agitatore, per accedere al disco di trascinamento delle monete.
2. Ruotare il disco per scoprire le locazioni di parte dei sensori (a), e l'ingranaggio laterale motore del disco (b).
3. Soffiare con un getto di aria compressa per liberare i fori dei sensori e i dentini dell'ingranaggio dalla sporcizia.
4. In necessità di una pulizia più profonda, disassemblare il serbatoio (non smontare la parte posteriore dell'hopper, ove si trovano i circuiti elettronici!), e togliere il disco superiore (c) .

In tal modo si accede anche ai fori (d) dei sensori che si trovano sotto la leva di espulsione moneta (verde nell'hopper contatore, blu nel Discriminatore) e al sensoredi rilevamento in uscita (e).
Nei casi di sporco arduo da rimuovere, si consiglia di inviare l'hopper al nostro Servizio Assistenza.
E' utile avere in stock alcuni hopper di ricambio, per non lasciare la macchina inattiva.

12.2 Pulizia del lettore di banconote

Per pulire le lenti, utilizzare un panno morbido senza sfrangiature e un blando detergente non-abrasivo, ad es. una soluzione di sapone liquido e acqua. Anche la pista banconote, i rulli di trascinamento e le cinghie devono essere tenuti puliti.
Per eliminare sporco e macchie dalle superfici dei sensori magnetici e ottici, dai rulli di trascinamento e dalle cinghie, usare un panno senza sfrangiature o un bastoncino cotonato.
Fare attenzione a non graffiare le lenti dei sensori, che sono costituite da un polimero trasparente.

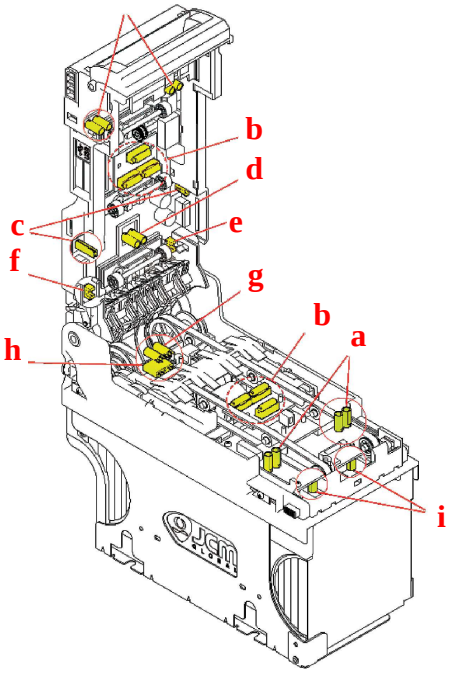

1. Assicurarsi che l'alimentazione sia spenta.
2. Aprire lo sportellino superiore.
3. Pulire la pista relativa a ciascun sensore.

Pulire con panno senza sfrangiature:
a - Sensore d'ingresso
b - Sensore di validazione
c - Sensore laterale
d - Sensore deposito (escrow)

Pulire soffiando con flacone aria compressa:
e - Sensore sportellino Riciclatore (RC)
f - Sensore sportellino Impilatore (Stacker)
h - Sensore cassetta banconote e cassetta banconote
i - Sensore di riposo del meccanismo di spinta

Pulire con bastoncino cotonato:
g - Sensore di presenza dell'Impilatore (Stacker)

12.3 Pulizia del Riciclatore

Eseguire una pulizia programmata mensile per mantenere il percorso di trasporto pulito.

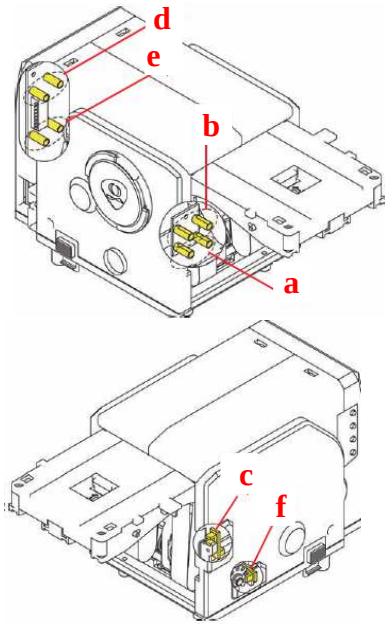

A fianco sono mostrate le ubicazioni dei diversi sensori e il relativo metodo di pulizia.

Utilizzare un panno morbido e senza sfrangiature ed eventualmente aria compressa per pulire i sensori ottici e quelli magnetici.

Pulire con panno senza sfrangiature:
a - Sensore posizione 1
b - Sensore posizione 2

Pulire soffiando con aria compressa:
c - Sensore stato aperto-chiuso
d - Sensore di pieno/vuoto 1
e - Sensore di pieno/vuoto 1
f - Sensore encoder di trascinamento

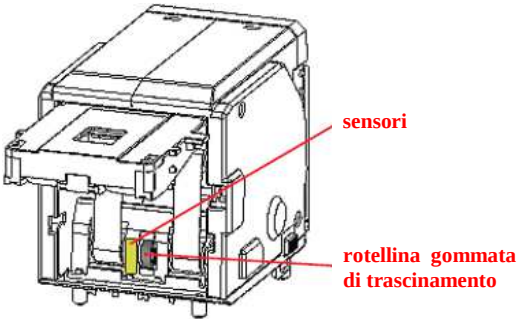

I rulli di trascinamento e le cinghie devono essre tenuti puliti:

- aprire lo sportellino posteriore e pulire le rotelline in gomma e i 4 sensori ottici accessibili.

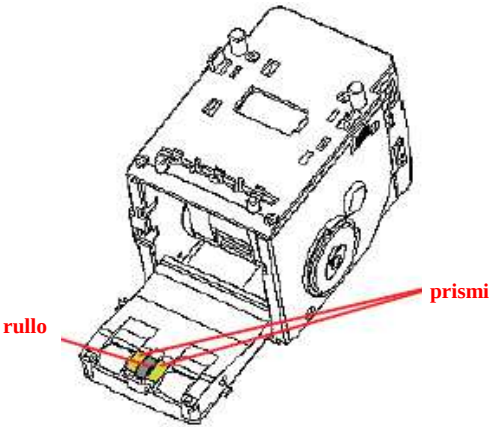

- pulire il rullo e i 4 prismi ottici accessibili.

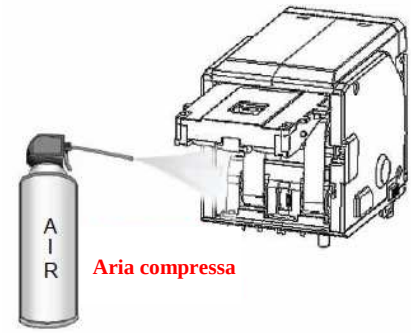

Usare un getto di aria compressa per rimuovere oggetti, polvere ostinata e sporco residuo dalle posizioni più difficili.

13. Smaltimento

IMPORTANTE! Osservare le norme vigenti per lo smaltimento degli imballi e per la rottamazione del prodotto!

Rif.: D. Lgs. 151/2005 - Direttiva 2002/96/EC

INFORMAZIONE AGLI UTENTI

ai sensi dell'art. 13 del Decreto legislativo 25 Luglio 2005, n. 151 "Attuazione delle Direttive 2002/95/CE, 2002/96/CE, relative alla riduzione dell'uso di sostanze pericolose nelle apparecchiature elettriche ed elettroniche, nonché allo smaltimento dei rifiuti":

In adempimento a quanto stabilito dall'Art. 13 del citato decreto, si trasmettono all'Utente del prodotto le informazioni seguenti, attinenti alla salvaguardia dell'ambiente, e relative allo smaltimento dei RAEE (Rifiuti di Apparecchiature Elettriche ed Elettroniche).
Questa apparecchiatura è classificabile come Distributore Automatico di denaro contante o gettoni, e quindi appartiene alla categoria 10.2 prevista dal decreto legislativo sopra citato, allegato 1B.

1. Alcune parti della presente apparecchiatura, a causa di specifiche sostanze presenti nei componenti elettronici, potrebbero arrecare effetti potenzialmente dannosi per l'ambiente e per la salute umana, se non smaltite conformemente alle norme in oggetto o se usate in maniera impropria.

2. Sulla presente apparecchiatura è applicato un simbolo che rappresenta il cassonetto barrato: esso indica che il prodotto, una volta giunto alla fine della sua vita utile, deve essere raccolto separatamente dagli altri rifiuti. E' fatto espresso divieto di smaltire la presente apparecchiatura come rifiuto urbano: essa deve essere tassativamente sottoposta a procedura di raccolta separata.

3. A questo scopo, sono stati disposti appositi centri di raccolta delle apparecchiature elettriche ed elettroniche a cui consegnare i prodotti da smaltire (RAEE).

4. Il Rivenditore, a fronte dell'acquisto di un nuovo prodotto equipollente, ritirerà gratuitamente l'apparecchiatura dismessa per inoltrarla ad uno dei centri di raccolta, trattamento e smaltimento ambientalmente compatibili.

5. La negligenza nell'applicazione della Direttiva comporta l'applicazione delle segg.

SANZIONI AMMINISTRATIVE:

i. Il Rivenditore che, nell'ipotesi di cui all'articolo 6, comma 1, lettera b), indebitamente non ritira, a titolo gratuito, una apparecchiatura elettrica od elettronica, è punito con la sanzione amministrativa pecuniaria da euro 150 ad euro 400, per ogni apparecchiatura non ritirata o ritirata a titolo oneroso.

ii. Il produttore che, senza avere provveduto alla iscrizione presso la Camera di Commercio ai sensi dell'articolo 14, comma 2, immette sul mercato AEE, è punito con la sanzione amministrativa pecuniaria da euro 30.000 ad euro 100.000.

iii. Il produttore che, entro il termine stabilito col decreto di cui all'articolo 13, comma 8, non comunica al registro nazionale dei soggetti obbligati allo smaltimento dei RAEE le informazioni, relative ai dati di vendita ecc , di cui all'articolo 13, commi 6-7, ovvero le comunica in modo incompleto o inesatto, è punito con sanzione amministrativa pecuniaria da € 2.000 ad € 20.000.

iv. Il produttore che non provvede ad organizzare il sistema di raccolta separata dei RAEE professionali di cui all'articolo 6 - comma 3 ed i sistemi di ritiro ed invio, di trattamento e di recupero dei RAEE, di cui agli articoli 8 - comma 1 e 9 - comma 1, 11 - comma 1 e 12 - commi 1, 2 e 3, e fatti salvi, per tali ultime operazioni, gli accordi eventualmente conclusi ai sensi dell'articolo 12 - comma 6, è punito con la sanzione amministrativa pecuniaria da euro 30.000 ad euro 100.000.

v. Il produttore che, dopo il 13 agosto 2005, nel momento in cui immette una apparecchiatura elettrica od elettronica sul mercato, non provvede a costituire la garanzia finanziaria di cui agli articoli 11 – comma 2, o 12 - comma 4, è punito con sanzione amministrativa pecuniaria da euro 200 ad euro 1.000 per ciascuna apparecchiatura immessa sul mercato.

vi. Il produttore che non fornisce, nelle istruzioni per l'uso di AEE, le informazioni agli Utenti di cui all'articolo 13 - comma 1, è punito con sanzione amministrativa pecuniaria da € 200 ad € 5.000.

vii. Il produttore che, entro un anno dalla immissione sul mercato di ogni tipo di nuova AEE, non mette a disposizione dei centri di re-impiego e degli impianti di trattamento e di riciclaggio le informazioni di cui all'articolo 13 - comma 3, è punito con la sanzione amministrativa pecuniaria da euro 5.000 ad euro 30.000.

viii. Il produttore che, dopo il 13 agosto 2005, immette sul mercato AEE prive della indicazione o del simbolo del "cassonetto sbarrato" di cui all'articolo 13, commi 4 e 5, è punito con sanzione amministrativa pecuniaria da euro 200 ad euro 1.000 per ciascuna apparecchiatura immessa sul mercato. La stessa sanzione amministrativa pecuniaria si applica ove i suddetti indicazione o simbolo non siano conformi ai requisiti stabiliti all'articolo 13, commi 4 e 5.

ix. Fatte salve le eccezioni di cui all'articolo 5, comma 2, chiunque, dopo il 1° luglio 2006, immette sul mercato AEE nuove contenenti le sostanze di cui all'articolo 5, comma 1 o le ulteriori sostanze individuate ai sensi dell'articolo 18, comma 1, è punito con sanzione amministrativa pecuniaria da € 50 ad € 500 per ciascuna apparecchiatura immessa sul mercato oppure da €30.000 ad € 100.000.

14. Condizioni di garanzia

Il funzionamento del prodotto è coperto da 12 mesi di garanzia, decorrenti dalla data di vendita.

Qualunque comunicazione al riguardo va accompagnata dal numero di matricola dell'apparecchio e da copia della fattura di vendita.
Per ottenere la riparazione in garanzia, inviare il prodotto franco destino alla sede della Alberici S.p.A., accompagnato da:
- copia della fattura di vendita
- documento di trasporto con chiaramente indicata la motivazione "reso per riparazione in garanzia"
- una relazione dettagliata del tipo di problema riscontrato e delle circostanze in cui si verifica.

Prima di inviare il prodotto, raccomandiamo di contattarci al numero (+39) 051 944300; è spesso possibile risolvere le eventuali anomalie per via telefonica, evitando inutili perdite di tempo e costi aggiuntivi.

La Alberici S.p.a. si riserva di verificare che i termini della garanzia siano applicabili, ovvero che il problema non derivi da:
- danni da trasporto
- danni derivati da installazione impropria o configurazione errata
- installazione in complessi non a norma civile o elettrica
- manomissione intenzionale o involontaria
- utilizzazione o manutenzione errate o negligenti del prodotto
- inosservanza delle Precauzioni d'uso (cfr. Cap. 4)
- calamità naturali, atti vandalici, azioni dolose o colpose

La mancanza di entrambe le etichette (esterna ed interna) annulla il diritto alla garanzia.

Il prodotto, una volta riparato, viene reso in porto assegnato o con trasporto pagato in anticipo.

15. Servizio al Cliente

La Alberici S.p.a. è lieta di fornire tutto il necessario supporto informativo con riguardo sia all'uso e manutenzione ordinaria, sia all'assistenza tecnica.
Vi preghiamo di chiamare il numero (+39) 051 944300, specificando se si tratta di un quesito tecnico o di una richiesta relativa all'uso del prodotto.

Lista parti Parts list

REF.	OPT.	COD.	DESCRIZIONE	DESCRIPTION
1		A-CM0101	Assemblato mobile Hammer 1 CC Blazer (senza unità periferiche)	Unit Core Assembly (w/o Periph. units)
2		S-040102-026	Barra di chiusura	Anti-intrusion steel bar
3		P-AM0602-006	Cornice in plastica	Dome Fanlight
4		A-CM0120	Assemblato sportellino cupola	Coins inlet flap set
5		A-CM0004	Cupola (include cornice)	Dome assembly (includes fanlight)
6		P-AM0702-10T	Plastica porta targa P3	P3 Plexy plate
7		C-071001-000	Guida OMGE 859/30 (1 coppia)	Pair of guide rails
8		A-CM0114	Assemblato sportello superiore (con serratura)	Upper locker set (includes lock)
9	9a	A-CM0033	Assemblato sportello inferiore per VEGA-RC2 (con serratura)	VEGA-RC2 lower locker set (includes lock)
	9b	A-CM0134	Assemblato sportello inferiore per MD100 (con serratura)	MD100 lower locker set (includes lock)
	9c	A-CM0136	Assemblato sportello inferiore per iPRO (con serratura)	iPRO lower locker set (includes lock)
	9d	A-CM0132	Assemblato sportello inferiore per BtoB60 (con serratura)	BtoB60 lower locker set (includes lock)
10		S-040206-048	Imbuto per Hopper Evolution	Funnel for Hopper Evolution
11		A-CM0124	Assemblaggio imbuto discriminatore	Extension assembly for Hopper Discriminator
12	12a	A-CM0122	Assemblaggio supporto MERKUR	MD100 support set
	12b	A-CM0123	Assemblaggio supporto iPRO	iPRO support set
13		AM-1507	Serratura elettrica con molla	Return spring electronic lock
14		AM-1509	Serratura sicurezza Flat Key sportello	Safety lock (flat key)
15		AM-1511	Serratura tubolare sportellino cupola	Cylinder lock for dome flap
16		AM-1520	Serratura 2 posizioni per cassettino monete	2-Position lock for coin pot
17		S-030101-000	Cablaggio generale	Main wire harness
18		S-030105-010	Cablaggio sportello superiore	Upper locker wire harness

REF.	OPT.	COD.	DESCRIZIONE	DESCRIPTION
19	19a	S-030104-000	Cablaggio sportello inferiore VEGA	VEGA wire harness
	19b	S-030142-000	Cablaggio sportello inferiore iPRO	iPRO wire harness
	19c	S-030119-010	Cablaggio sportello inferiore MD100	MD100 wire harness
	19d	S-030152-000	Cablaggio sportello inferiore BtoB60	BtoB60 wire harness
20	20a	A-CM0009	Assemblato Alimentatore (include alimentatore)	RD-125 Power box with bracket
	20b	AE-0806	Alimentatore RD-125-1224 12V 7A-24 5A	RD-125 Power box
21	21a	S-050102-P00	Adesivo Personalizzato Hammer con VEGA-RC1	VEGA-RC1 custom-made artwork
	21b	S-050102-000	Adesivo Hammer con VEGA-RC1	VEGA-RC1 artwork
	21c	S-050104-P00	Adesivo Personalizzato Hammer con MD100	MD100 custom-made artwork
	21d	S-050104-000	Adesivo Hammer con MD100	MD100 artwork
	21e	S-050105-P00	Adesivo Personalizzato Hammer con iPRO	iPRO custom-made artwork
	21f	S-050105-000	Adesivo Hammer con iPRO	iPRO artwork
	21g	S-050106-P00	Adesivo Personalizzato Hammer con VEGA-RC2	VEGA-RC2 custom-made artwork
	21h	S-050106-000	Adesivo Hammer con VEGA-RC2	VEGA-RC2 artwork
	21i	S-050103-P00	Adesivo Personalizzato Hammer con BtoB60	BtoB60 custom-made artwork
	21j	S-050103-000	Adesivo Hammer con BtoB60	BtoB60 artwork
22		SH-1B21	Scheda elettronica CCS (display 2x16)	CCS control board (2x16 display)
23	23a	HP-C834	Hopper CD Discriminator MIDI CCT	Hopper CD Discriminator MIDI CCT
	23b	HP-Q134	Hopper CD MIDI CCT	Hopper CD MIDI CCT
24		K-02C-090030	Hopper CD Evolution II CCT + Separatore CD2S	Hopper CD Evolution II CCT + CD2S sorter
25	25a	LB-MC0E-0100	Lettore VEGA 100	VEGA100 note validator
	25a.1	AA-0210	Riciclatore VEGA-RC2	VEGA-RC2 recycling unit
	25a.2	AA-0201	Riciclatore VEGA-RC1	VEGA-RC1 recycling unit
	25b	LB-MC0E-0500	Lettore iPRO-RC	IPRO-RC note validator
	25c	LB-MC0E-0600	Lettore MD100-RC	MD100-RC note validator
	25d	LB-MC0E-0300	Lettore BtoB60	BtoB60 note validator
26		IM-N000-0L10	Introduzione moneta PP	PP inner bracket for coin acceptor
27		GE-66SC	Gettoniera elettronica AL66S CCT	AL66S CCT Coin acceptor
28		PL-MK21-ET60	Pulsante luminoso Halo RGB Quadrato 21	Halo RGB luminescent pushbutton (no light core)
29		PO-C4A1-Z000	Portamicro elettronica 1 LED RGB 12V	RGB LED + switch light core

Esploso Exploded drawings

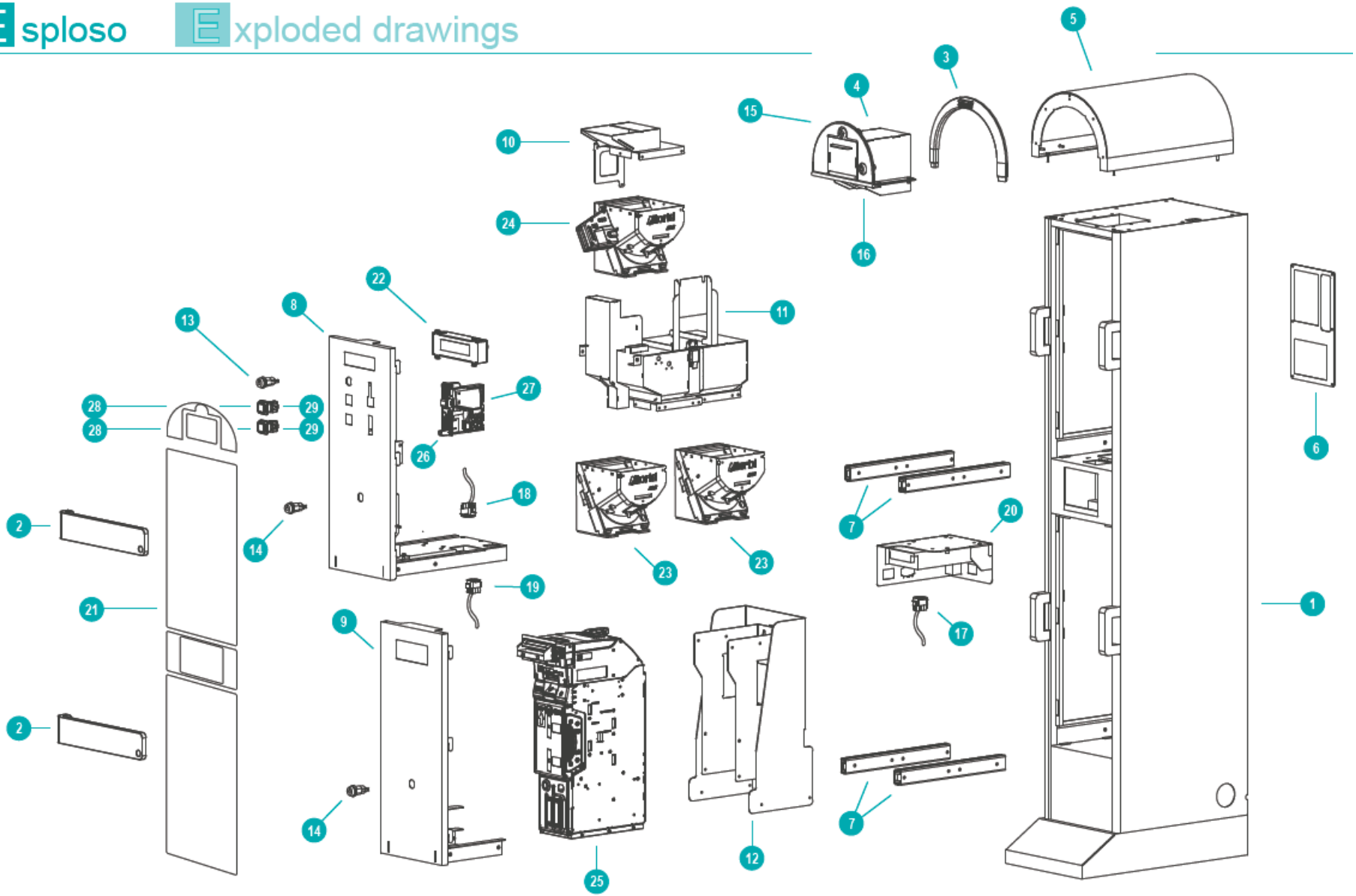

Alberici®
CASH SOLUTIONS

DICHIARAZIONE DI CONFORMITÀ

CE

DIRETTIVA 2014/35/UE - DIRETTIVA 2014/30/UE

La ditta **Alberici S.p.A.**, avente sede in via **Ca' Bianca, 421, 40024 Castel San Pietro Terme (BO) – Italia,**

D I C H I A R A

Che il sistema classificato nella famiglia di prodotto **apparecchio elettrico d'uso domestico e similare – Cambiamonete/banconote,** finito di costruire e collaudare il ___/___/_____, identificato univocamente da:

Modello	Configurazione		N° di Serie e/o matricola
Hammer 1 SP CC	❑ **2Plus-D**	❑ **2Plus-CD**	
	❑ **3-D**	❑ **3-CD**	
	❑ **7-D**	❑ **7-CD**	_____
	❑ **8-D**	❑ **8-CD**	

Essendo realizzato conformemente al modello campione denominato HAMMER 1 SP CC7 avente matricola/numero di serie 0000000 (prototipo), finito di testare positivamente ai fini EMC e LVD (rapporto 7037CE-HAMMER1-SP-CC7.doc) il 16/07/2015, dalla STP S.r.l., con sede legale in via P.F. Andrelini, 42, 47121 Forlì (FC), Italia e sede operativa in via San Donnino, 4, 40127 Bologna (BO), Italia, risulta essere conforme a quanto previsto dalle seguenti direttive comunitarie:

a) le norme armonizzate (per i punti applicabili):
- CEI EN 55014-1 (CEI 110-1);
- CEI EN 55014-2 (CEI 210-47);
- CEI EN 55022 (CEI 110-5);
- CEI EN 55024 (CEI 210-49);
- CEI EN 60065 (CEI 92-1);
- CEI EN 60335-1 (CEI 61-150);
- CEI EN 60335-2-82 (CEI 61-226);
- CEI EN 60950-1 (CEI 74-2);
- CEI EN 61000-3-2 (CEI 110-31);
- CEI EN 61000-3-3 (CEI 110-28);
- CEI EN 61000-4-2 (CEI 210-34);
- CEI EN 61000-4-3 (CEI 210-39);
- CEI EN 61000-4-4 (CEI 210-35);
- CEI EN 61000-4-5 (CEI 110-30);
- CEI EN 61000-4-11 (CEI 110-29);
- CEI EN 61000-6-1 (CEI 210-64);
- CEI EN 62233 (CEI 61-251).

b) In conformità ai requisiti essenziali di sicurezza della Direttiva Bassa Tensione:
- L. 791 del 18 Ottobre 1977 e s.m.
- 2014/35/UE del 26 Febbraio 2014;

c) in conformità ai requisiti essenziali di sicurezza della Direttiva Compatibilità Elettromagnetica:
- D.Lgs. 194 del 06 Novembre 2007.
- 2014/30/UE del 26 Febbraio 2014;

che conferiscono la presunzione di conformità alla Direttiva 2014/30/UE

Castel San Pietro Terme (BO), Italia li, ___/___/_____

Fabrizio Alberici

Il Presidente

Alberici S.P.A.
Progettazione e produzione sistemi di pagamento, accessori per videogames e vending machines
Via Ca' Bianca, 421, 40024 Castel San Pietro Terme (BO), Italia.
Telefono:+39-(0)51-944300 r.a. – Fax:+39-(0)51-944594 – P.Iva:00627531205
E-mail: info@alberici.net – Url: http://www.alberici.net

NOTA

La Alberici S.p.A. si riserva il diritto di apportare modifiche alle specifiche tecniche dell'apparecchiatura descritta in qualunque momento e senza preavviso, nell'ambito del perseguimento del miglioramento continuo del proprio prodotto.

Alberici®

Progettazione e produzione di sistemi di pagamento, accessori per videogames e macchine vending
Design and manufacture of payment systems, accessories for videogames and vending machines

Via Ca' Bianca 421
40024 Castel San Pietro
Terme (BO) – ITALY

Tel. + 39 051 944 300
Fax. + 39 051 944 594

http://www.alberici.net

info@alberici.net